FAB50RBL5



Skupina výrobků	Chladnička
Instalace	Volně stojící
Kategorie	Dvojitá dvířka
Referenční šířka	70 – 80 cm
Systém Total No Frost	Ano
Typ chlazení	Total No Frost – dvojitý chladicí systém
Rozmrazování	Automatické
Typ závěsu	Standardní
Poloha závěsu	Pravá
EAN kód	8017709299385

Aesthetics

Estetika	Styl 50. let	**Materiál bočních panelů**	Ocel
Barva	Černá	**Barva bočních stěn**	Černá
Vzhled	Zaoblené	**Logo**	Applied
Povrchová úprava	Lesk	**Barva profilu dveřních polic**	Stříbrná
Materiál	Tvarované za tepla	**Barva profilu zásuvek**	Stříbrná
Rukojeť	Externí	**Barva profilu skleněné police**	Chróm
Typ rukojeti	Fixní	**Displej**	LED
Barva rukojeti	Chróm	**Umístění displeje**	Interní (chladicí oddíl)
Barva loga	Chróm		

Funkce chladicí přihrádky

Number of compartments	2	**Víko zásuvky na ovoce a zeleninu**	Ano
Compartment types	Low temperature compartment, Fruit and vegetable compartment	**Typ krytu zásuvky na zeleninu**	Sklo
Počet nastavitelných polic	2	**Přihrádka s nízkou teplotou**	Ano
Počet zásuvek na ovoce a zeleninu	1	**Vnitřní osvětlení v chladničce**	Ano
Materiál polic	Sklo	**Typ vnitřního osvětlení (chladnička)**	LED
Typ krytu zásuvky na zeleninu	Standardní		

Vnitřní dvířka chladničky

Počet nastavitelných dveřních polic	3	**Počet polic na lahve**	1

Další funkce chladničky



Regulace vlhkosti	Yes, manual	**Ventilátor**	Ano
MultiFlow	Ano		

Vlastnosti mrazicí přihrádky

Počet polic	1	**Typ vnitřního osvětlení (mraznička)**	LED
Vnitřní osvětlení mrazničky	Ano	**Typ polic**	Sklo

Vnitřní dvířka mrazničky

Počet nastavitelných polic dvířek	2		

Další funkce mrazničky



Výrobník ledu	Ruční	**Přihrádka na rychlé zmrazení**	Ano

Další technické vlastnosti



Zobrazení funkcí	Rychlé zmrazení, Teplotní alarm
Tlačítko rychlého zmrazení	Ano
Alarm otevřených dvířek	Akustické a vizuální
Teplotní alarm	Ano
Typ regulace teploty	Elektronické
Počet kompresorů	1
Typ chladicího plynu	R600a
Typ kompresoru	Měnič
Množství chladiva (gr)	62 g
Foam agent	Cyclopentane

Výkon/energetický štítek – nař. 2019

Annual energy consumption	265 kWh/a
Energy efficiency class	E
Airborne acoustical noise emission class	C
Total net volume	524 l
Sum of the volumes of the frozen compartment(s)	124 l
Sum of the volumes of the chill compartment(s) and the unfrozen compartment(s)	400 l
Úroveň emisí hluku šířeného vzduchem	41 dB(A) re 1 pW
Temperature Rise Time	15 h
4 star - Freezing capacity	8 kg/24h
Climate class	SN, N, ST, T
EEI	96 %

Elektrické připojení

Jmenovitý výkon elektrického připojení	197 W
Stávající	1,1 A
Napětí (V)	220-240 V
Kmitočet (Hz)	50/60 Hz
Délka napájecího kabelu	180 cm
Zástrčka	(F; E) Schuko

Logistické informace

Šířka	796 mm
Hloubka bez rukojeti	805 mm
Výška	1921 mm
Šířka výrobku s maximálním otevřením dvířek	1185 mm
Hloubka výrobku s rukojetí	851 mm
Hloubka výrobku s otevřenými dvířky 90°	1470 mm

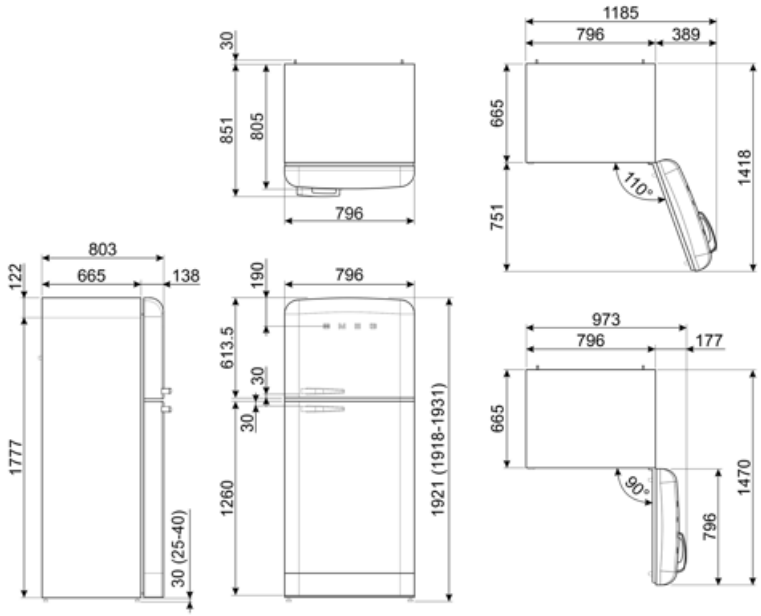

Alternative products



FAB50RPG5

Poloha závěsu: Pravá
Pastelově zelená



FAB50RPB5

Poloha závěsu: Pravá
Pastelově modrá



FAB50RRD5

Poloha závěsu: Pravá
Červená



FAB50RCRB5

Poloha závěsu: Pravá
Krémová



FAB50RCR5

Poloha závěsu: Pravá
Krémová



FAB50RWH5

Poloha závěsu: Pravá
Bílá

Symbols glossary



4hvězdičková mrazicí přihrádka pro lepší konzervaci potravin.



A++: Třída energetické účinnosti A++ pomáhá ušetřit až 20% energie ve srovnání s třídou A. Je zaručen maximální výkon s minimální spotřebou.



LED displej: zobrazuje vybrané programy, funkce a možnosti a čas do konce cyklu.



Rychlé zmrazení: Funkce rychlého zmrazení snižuje teplotu přihrádky, když je aktivována několik hodin před použitím.



Invertorová technologie: Vývoj sušiček Smeg směrem k inteligentnějším a ekologicky udržitelnějším modelům vedl k volbě použití invertorové technologie s tepelnými čerpadly, což výrazně snižuje spotřebu energie.



Systém automatického odmrazování funguje tak, že v pravidelných intervalech automaticky odmrazuje, takže není nutné úplně odmrazovat.



Třída energetické účinnosti E



Ventilace: Nucená distribuce studeného vzduchu v chladničce, která umožňuje rovnoměrné rozložení teploty v chladničce.



LED osvětlení interiéru: je energeticky úspornější a dlouhodobější způsob osvětlení interiéru spotřebiče.



Air plus: udržuje potraviny déle čerstvé.