FAB50RCR5



Skupina výrobků	Chladnička
Instalace	Volně stojící
Kategorie	Dvojitá dvířka
Referenční šířka	70 – 80 cm
Systém Total No Frost	Ano
Typ chlazení	Total No Frost – dvojitý chladicí systém
Rozmrazování	Automatické
Typ závěsu	Standardní
Poloha závěsu	Pravá
EAN kód	8017709299392

Aesthetics

Estetika	Styl 50. let
Barva	Krémová
Vzhled	Zaoblené
Povrchová úprava	Lesk
Materiál	Tvarované za tepla
Rukojeť	Externí
Typ rukojeti	Fixní
Barva rukojeti	Chróm
Barva loga	Chróm
Materiál bočních panelů	Ocel
Barva bočních stěn	Krémová
Logo	Applied
Barva profilu dveřních polic	Stříbrná
Barva profilu zásuvek	Stříbrná
Barva profilu skleněné police	Chróm
Displej	LED
Umístění displeje	Interní (chladicí oddíl)

Funkce chladicí přihrádky

Number of compartments	2
Compartment types	Low temperature compartment, Fruit and vegetable compartment
Počet nastavitelných polic	2
Počet zásuvek na ovoce a zeleninu	1
Materiál polic	Sklo
Typ krytu zásuvky na zeleninu	Standardní
Víko zásuvky na ovoce a zeleninu	Ano
Typ krytu zásuvky na zeleninu	Sklo
Přihrádka s nízkou teplotou	Ano
Vnitřní osvětlení v chladničce	Ano
Typ vnitřního osvětlení (chladnička)	LED

Vnitřní dvířka chladničky

Počet nastavitelných dveřních polic	3	**Počet polic na lahve**	1

Další funkce chladničky



Regulace vlhkosti	Yes, manual	**Ventilátor**	Ano
MultiFlow	Ano		

Vlastnosti mrazicí přihrádky

Počet polic	1	**Typ vnitřního osvětlení (mraznička)**	LED
Vnitřní osvětlení mrazničky	Ano	**Typ polic**	Sklo

Vnitřní dvířka mrazničky

Počet nastavitelných polic dvířek	2		

Další funkce mrazničky



Výrobník ledu	Ruční	**Přihrádka na rychlé zmrazení**	Ano

Další technické vlastnosti



Zobrazení funkcí	Rychlé zmrazení, Teplotní alarm
Tlačítko rychlého zmrazení	Ano
Alarm otevřených dvířek	Akustické a vizuální
Teplotní alarm	Ano
Typ regulace teploty	Elektronické
Počet kompresorů	1
Typ chladicího plynu	R600a
Typ kompresoru	Měnič
Množství chladiva (gr)	62 g
Foam agent	Cyclopentane

Výkon/energetický štítek – nař. 2019

Annual energy consumption	265 kWh/a
Energy efficiency class	E
Airborne acoustical noise emission class	C
Total net volume	524 l
Sum of the volumes of the frozen compartment(s)	124 l
Sum of the volumes of the chill compartment(s) and the unfrozen compartment(s)	400 l
Úroveň emisí hluku šířeného vzduchem	41 dB(A) re 1 pW
Temperature Rise Time	15 h
4 star - Freezing capacity	8 kg/24h
Climate class	SN, N, ST, T
EEI	96 %

Elektrické připojení

Jmenovitý výkon elektrického připojení	197 W
Stávající	1.1 A
Napětí (V)	220-240 V
Kmitočet (Hz)	50/60 Hz
Délka napájecího kabelu	180 cm
Zástrčka	(F; E) Schuko

Logistické informace

Šířka	796 mm
Hloubka bez rukojeti	805 mm
Výška	1921 mm
Šířka výrobku s maximálním otevřením dvířek	1185 mm
Hloubka výrobku s rukojetí	851 mm
Hloubka výrobku s otevřenými dvířky 90°	1470 mm

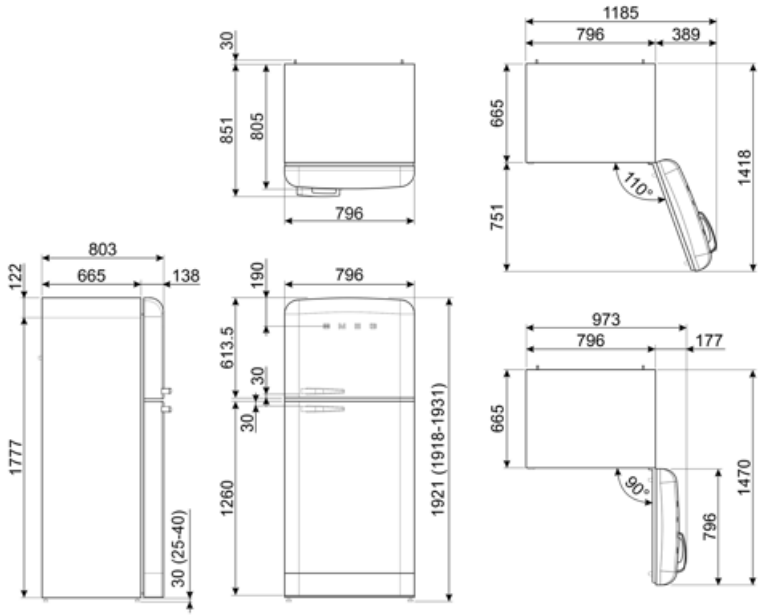

Alternative products



FAB50RPG5

Poloha závěsu: Pravá
Pastelově zelená



FAB50RPB5

Poloha závěsu: Pravá
Pastelově modrá



FAB50RCRB5

Poloha závěsu: Pravá
Krémová



FAB50RBL5

Poloha závěsu: Pravá
Černá



FAB50RRD5

Poloha závěsu: Pravá
Červená



FAB50RWH5

Poloha závěsu: Pravá
Bílá

Symbols glossary



4hvězdičková mrazicí přihrádka pro lepší konzervaci potravin.



A++: Třída energetické účinnosti A++ pomáhá ušetřit až 20% energie ve srovnání s třídou A. Je zaručen maximální výkon s minimální spotřebou.



LED displej: zobrazuje vybrané programy, funkce a možnosti a čas do konce cyklu.



Rychlé zmrazení: Funkce rychlého zmrazení snižuje teplotu přihrádky, když je aktivována několik hodin před použitím.



Invertorová technologie: Vývoj sušiček Smeg směrem k inteligentnějším a ekologicky udržitelnějším modelům vedl k volbě použití invertorové technologie s tepelnými čerpadly, což výrazně snižuje spotřebu energie.



Systém automatického odmrazování funguje tak, že v pravidelných intervalech automaticky odmrazuje, takže není nutné úplně odmrazovat.



Třída energetické účinnosti E



Ventilace: Nucená distribuce studeného vzduchu v chladničce, která umožňuje rovnoměrné rozložení teploty v chladničce.



LED osvětlení interiéru: je energeticky úspornější a dlouhodobější způsob osvětlení interiéru spotřebiče.



Air plus: udržuje potraviny déle čerstvé.