FAB50RCR5



Rodzina produktów	Lodówka
Instalacja	Wolnostojąca
Kategoria	Dwudrzwiowe
Szerokość referencyjna	70 - 80 cm
No-Frost system	Tak
Typ chłodzenia	Całkowity No Frost - podwójny system chłodzenia
Rozmrażanie	Automatyczny
Typ zawiasu	Standard
Pozycja zawiasu	Prawy
Kod EAN	8017709299392

Linia wzornicza

Linia wzornicza	50's Style
Kolor	Kremowy
Design	Zaokrąglony
Wykończenie	Połysk
Materiał	Formowany termicznie
Uchwyt	Zewnętrzny
Typ uchwytu	Na stałe
Kolor uchwytu	Chrom
Kolor logo	Chrom

Materiał zewnętrzny	Stal
Kolor zewnętrzny	Kremowy
Logo	Wstawiane
Kolor profili półek na drzwiach	Srebrny
Kolor profili szuflad	Srebrny
Kolor profili szklanych półek	Chrom
Wyświetlacz	LED
Położenie wyświetlacza	Wewnątrz

Cechy komory chłodniczej

Number of compartments	2
Compartment types	Low temperature compartment, Fruit and vegetable compartment
Liczba regulowanych półek	2
Liczba szuflad na owoce i warzywa	1
Shelves material	Szkło
Typ szuflady	Standard

Pokrywa szuflady	Tak
Typ pokrywy szuflady	Szkło
Strefa niskiej temperatury	Tak
Oświetlenie wnętrza chłodziarki	Tak
Typ oświetlenia wnętrza chłodziarki	LED

Drzwi wewnętrzne chłodziarki

Liczba regulowanych półek	3	**Liczba balkoników na butelki**	1

Pozostałe cechy chłodziarki



Humidity Control	Tak	**Wentylator**	Tak
MultiFlow	Tak		

Cechy komory zamrażalnika

Liczba półek	1	**Typ oświetlenia wnętrza wbudowanej komory zamrażalnika**	LED
Oświetlenie wnętrza	Tak	**Rodzaj półek**	Szkło

Drzwi wewnętrzne zamrażalnika

Liczba regulowanych półek	2		

Pozostałe cechy zamrażalnika



Kostkarka	Ręczna	**Funkcja szybkiego mrożenia**	Tak

Pozostałe cechy techniczne



Wyświetlacz funkcyjny	Szybkie zamrażanie, Alarm wzrostu temperatury
Przycisk szybkie zamrażanie	Tak
Alarm otwartych drzwi	Dźwiękowy i wizualny
Alarm wzrostu temperatury	Tak
Typ kontroli temperatury	Elektroniczny
Liczba kompresorów	1
Typ czynnika chłodniczego	R600a
Typ kompresora	Inwerterowy
Ilość czynnika chłodzącego (gr)	62 g
Środek pianotwórczy	Cyklopentan

Wydajność / Nowa Etykieta Energetyczna

Roczne zużycie energii	265 kWh/a	**Poziom hałasu**	41 dB(A) re 1 pW
Klasa efektywności energetycznej	E	**Zdolność utrzymania temperatury w przypadku braku zasilania**	15 h
Klasa emisji hałasu akustycznego	C	**4 gwiazdki - zdolność zamrażania**	8 kg/24h
Pojemność całkowita netto	524 l	**Klasa klimatyczna**	SN, N, ST, T
Pojemność zamrażalnika	124 l	**EEI**	96 %
Pojemność chłodziarki	400 l		

Podłączenie elektryczne

Moc przyłączeniowa	197 W	**Częstotliwość (Hz)**	50/60 Hz
Natężenie prądu (A)	1,1 A	**Długość przewodu zasilającego (cm)**	180 cm
Voltage (V)	220-240 V	**Wtyczka**	(F;E) Schuko

Informacje logistyczne

Szerokość	796 mm	**Szerokość produktu z maksymalnie otwartymi drzwiami**	1185 mm
Głębokość bez uchwytu	805 mm	**Głębokość z uchwytem**	851 mm
Wysokość	1921 mm	**Głębokość przy otwartych drzwiach pod kątem 90°**	1470 mm

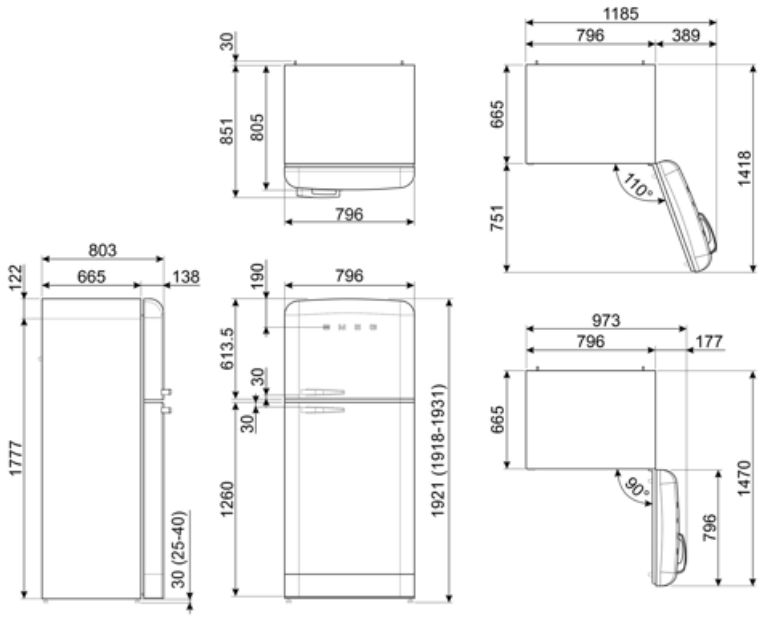

Dostępne wersje kolorystyczne



FAB50RPG5

Pozycja zawiasu: Prawy
Pastelowa zieleń



FAB50RPB5

Pozycja zawiasu: Prawy
Pastelowy błękit



FAB50RCRB5

Pozycja zawiasu: Prawy
Kremowy



FAB50RBL5

Pozycja zawiasu: Prawy
Czarny



FAB50RRD5

Pozycja zawiasu: Prawy
Czerwony



FAB50RWH5

Pozycja zawiasu: Prawy
Biały

Słowniczek oznaczeń



4. gwiazdkowa komora zamrażalnika, dla lepszych rezultatów przechowywania żywności.



A++: Klasa efektywności energetycznej, mierzona od A+++ do G, w zależności od rodziny produktów.



Schładzanie z wykorzystaniem wentylatora: Umożliwia równomierny rozkład temperatury w lodówce.



Oświetlenie wnętrza LED



Multiflow: Utrzymuje świeżość żywności na dłużej



Automatyczne rozmrażanie: System automatycznego odszraniania działa poprzez automatyczne odszranianie w regularnych odstępach czasu eliminując konieczność całkowitego rozmrażania.



Wyświetlacz LED



Szybkie zamrażanie



System pozwalający zredukować poziom zużycia energii.



Klasa efektywności energetycznej E