FAB50RCRB5



Familia	Frigorífico
Instalación	Libre instalación
Categoría	Doble puerta
Ancho de referencia	70 - 80 cm
Sistema Total No - Frost	Sí
Sistema de refrigeración	No Frost Total - Sistema de enfriamiento doble
Descongelación	Automático
Tipo de bisagra	Estándar
Posición bisagra	Derecha
Código EAN	8017709299408

Estética

Estética	50's Style	**Material de los laterales**	Acero
Color	Crema	**Color laterales**	Crema
Diseño	Abombado	**Logo**	Insertado
Acabado	Brillante	**Color del perfil de los estantes de la puerta**	Plata
Material de la puerta	Termomoldeada	**Color del perfil de los cajones**	Plata
Tirador	Externo	**Color del perfil del estante de vidrio**	Cromo
Tipo de tirador	Fija	**Pantalla**	LED
Color tirador	Latón envejecido	**Posición display**	Interno
Color logo	Bronce antiguo		

Instalación compartimento frigorífico

Number of compartments	2	**Estante cubre cajón para la verdura**	Sí
Compartment types	Compartimento baja temperatura, Compartimento para frutas y verduras	**Tipología estante cubre cajón de verduras**	Vidrio
Número estantes regulables	2	**Compartimento baja temperatura**	Sí
Número de cajones fruta y verdura	1	**Iluminación interna frigorífico**	Sí
Material del estante	Vidrio	**Tipo de iluminación interior frigorífico**	LED
Tipo de cajón	Estándar		

Contrapuerta compartimento frigorífico

Número compartimentos de puerta regulables	3	**Número de compartimento portabotellas**	1

Otros equipos frigorífico



Control de humedad	Sí	**Multiflow**	Sí

Instalación compartimento congelador

N° de estantes	1	**Tipo de iluminación frigorífico**	LED
Iluminación interna congelador	Sí	**Tipología estantes**	Vidrio

Contrapuerta compartimento congelador

Número de compartimentos portaobjetos	2		

Otros equipos congelador



Fabricador de hielo	Manual	**Zona de congelación rápida**	Sí

Otras características técnicas



Funciones pantalla	Congelación rápida, Alarma temperatura
Tecla congelación rápida	Sí
Alarma apertura puerta	Acústica y visual
Temperatura Alarma	Sí
Tipo de control de la temperatura	Electrónico
Número de compresores	1
Tipo de gas refrigerante	R600a
Tipo de compresor	Compresor Inverter
Cantidad de gas refrigerante (gr)	62 g
Agente espumante	Ciclopentano

Rendimiento / Etiqueta energética - Reg. 2019



Consumo energético anual	265 kWh/a	**Rumorosidad**	41 dB(A) re 1 pW
Clase de eficiencia energética	E	**Autonomía de conservación sin energía eléctrica**	15 h
Clase de emisión de ruido acústico aéreo	C	**4 estrellas - Capacidad congelación**	8 kg/24h
Volumen neto total	524 l	**Clase climática**	SN, N, ST, T
Volumen total del compartimento congelador	124 l	**EEI**	96 %
Volumen total compartimento frigorífico	400 l		

Conexión eléctrica

Datos nominales de conexión eléctrica	197 W	**Frecuencia (Hz)**	50/60 Hz
Corriente	1,1 A	**Longitud del cable de alimentación**	180 cm
Tensión	220-240 V	**Enchufe**	Schuko (F;E)

Datos logísticos

Ancho del producto (mm)	796 mm	**Ancho del producto con apertura máxima de puertas**	1185 mm
Profundidad sin tirador	805 mm	**Profundidad del producto con tirador**	851 mm
Altura con patas	1921 mm	**Profundidad del producto con la puerta abierta a 90°**	1470 mm

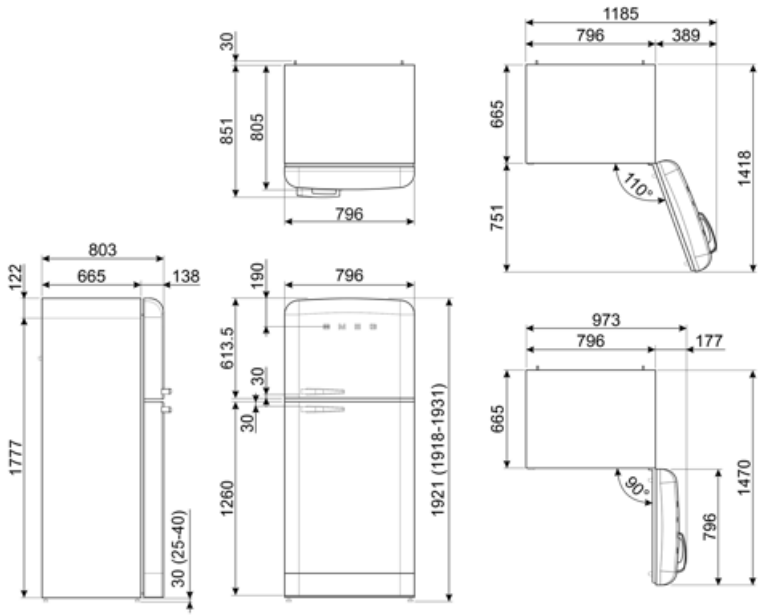
30
851
805
796
1185
796
389
665
1418
110°
751
803
665
138
122
1777
30 (25-40)
190
796
613.5
30
30
1260
1921 (1918-1931)
973
796
177
665
1470
90°
796

Productos alternativos



FAB50RPG5

Posición bisagra: Derecha
Verde pastel



FAB50RPB5

Posición bisagra: Derecha
Azul



FAB50RCR5

Posición bisagra: Derecha
Crema



FAB50RBL5

Posición bisagra: Derecha
Negro



FAB50RRD5

Posición bisagra: Derecha
Rojo



FAB50RWH5

Posición bisagra: Derecha
Blanco

Symbols glossary



4 estrellas



A ++: los dispositivos Smeg permiten un considerable ahorro de energía en Clase A, A +, A ++ y A +++, para reducir el consumo mientras se mantiene la máxima eficiencia y garantizar el respeto por el medio ambiente.



Congelación rápida: la función de congelación rápida permite que grandes cantidades de alimentos frescos se congelen muy rápidamente. Al activarlo unas horas antes, el congelador baja la temperatura y después de unas horas restablece automáticamente el funcionamiento normal.



Motor inverter: para lavadoras y secadoras: la evolución de las lavadoras y secadoras Smeg hacia modelos más inteligentes y eco-sostenibles ha llevado a la elección de la tecnología Inverter con bomba de calor que reduce significativamente el consumo de energía. Para lavavajillas: el motor inversor de última generación garantiza una mayor vida útil, eficiencia y consumo reducido, así como un silencio absoluto.



Clase eficiencia energética E



Descongelación automática: todos los modelos de refrigerador están equipados con descongelación automática en el compartimiento del refrigerador.



Pantalla LED: para optimizar el rendimiento y simplificar el uso del aparato tanto como sea posible, algunas lavadoras y refrigeradores están equipados con una pantalla LED que le permite ver el estado operativo del producto.



Iluminación LED interna: la iluminación LED interna garantiza el ahorro de energía y al mismo tiempo ofrece una luz de atmósfera.



Sistema de enfriamiento Multiflow: el sistema de ventilación Multiflow permite difundir de manera constante y uniforme el aire dentro del refrigerador.