FAB50RPB5

Produktfamilie	Kühlschrank
Installation	Standgerät
Produktkategorie	2-türig
Referenzbreite	70 - 80 cm cm
No Frost	Ja
Kühlsystem	No Frost - Doppeltes Kühlsystem
Abtausystem	Automatisch
Scharniersystem	Standard
Türanschlag	Rechts
EAN-Code	8017709299415

Ästhetik

Ästhetik	50's Style
Farbe	Pastellblau
Design	Bombiert
Oberfläche	Hochglanz
Ausführung der Gerätetür	Thermogeformt
Position des Türgriffs	Extern
Ausführung/Position des Türgriffs	Fest fixiert
Farbe/Ausführung des Türgriffs	Chrom
Farbe/Ausführung des Markenlogos	Chrom
Material der Seitenwände	Metall
Farbe/Ausführung der Seitenwände	Pastellblau
Markenlogo	3D
Farbe der Profilleisten der Türablagen	Silber
Farbe der Griffleisten der Schubladen	Silber
Farbe der Profilleisten der Einlegeböden	Chrom
Ausführung des Displays	LED
Position des Displays	Intern

Aufteilung Kühlteil

Anzahl der Schubladen	2
Arten von Schubladen	Niedrigtemperatur-Schublade, Obst- und Gemüseschublade
Anzahl der höhenverstellbaren Einlegeböden	2
Anzahl der Obst-/Gemüseschubladen	1
Abdeckung für Obst-/Gemüse-Schublade	Ja
Art der Abdeckung der Obst-/Gemüse-Schublade	Sicherheitsglas
Niedrigtemperatur-Schublade nahe 0°C	Ja
Innenbeleuchtung des Kühlteils	Ja

Art der höhenverstellbaren Einlegeböden	Sicherheitsglas	**Art der Innenbeleuchtung Kühlteil**	LED
Art der Obst-/Gemüseschublade	Standard		

Aufteilung Innentür Kühlteil

Anzahl der höhenverstellbaren Türablagen	3	**Anzahl der Flaschenborde**	1

Zusatzausstattung Kühlteil

Humidity Control		**Dynamische Umluftkühlung**	Ja
Multiflow-Umluftsystem	Ja		

Aufteilung Gefrierteil

Anzahl der Einlegeböden	1	**Art der Innenbeleuchtung Gefrierteil**	LED
Innenbeleuchtung Gefrierteil	Ja	**Art der Einlegeböden**	Sicherheitsglas

Aufteilung Innentür Gefrierteil

Anzahl der Türablagen	2

Zusatzausstattung Gefrierteil

Art der Eiswürfelzubereitung	Manuell	**Schnellgefrierfach**	Ja

Weitere technische Eigenschaften

Display-Funktionen	Schnellgefrieren, ECO, Temperaturalarm
Funktion Automatik-Schnellgefrieren	Ja
Türalarm	Akustisch/optisch
Temperaturalarm	Ja
Temperatursteuerung	Elektronisch
Anzahl der Kompressoren	1
Kältemittel	R600a
Kompressor	Inverter-Technik (elektronisch gesteuert)

Füllmenge des Kältemittels	62 g
Material der Isolierschäumung	Cyclopentan

Technische Daten / Energielabel - Reg. 2019 - bindend ab 1.3.2021

Jährlicher Energieverbrauch	265 kWh/Jahr
Energieeffizienzklasse	E
Luftschallemissionsklasse	C
Gesamtrauminhalt (in dm3 oder l)	524 l
Summe der Rauminhalte der Tiefkühlfächer	124 l
Summe der Rauminhalte der Kaltlagerfächer und der Kühlfächer	400 l
Luftschallemissionen	41 dB(A) re 1 pW
Lagerzeit bei Störung	15 h
4-Sterne Gefriervermögen	8 kg/24h
Klimaklassen	SN, N, ST, T
EEI	96 %

Elektrischer Anschluss

Elektrischer Gesamtanschlusswert	197 W
Absicherung	1,1 A
Spannung	220-240 V
Frequenz	50/60 Hz
Länge Netzkabel	180 cm
Netzstecker	(F;E) Schuko

Logistik-Informationen

Produktbreite	796 mm
Produkttiefe ohne Türgriff	805 mm
Produkthöhe	1921 mm
Produktbreite bei max. Türöffnungswinkel	1185 mm
Produkttiefe mit Türgriff	851 mm
Produkttiefe bei 90° Türöffnungswinkel inkl. Abstandshalter	1470 mm

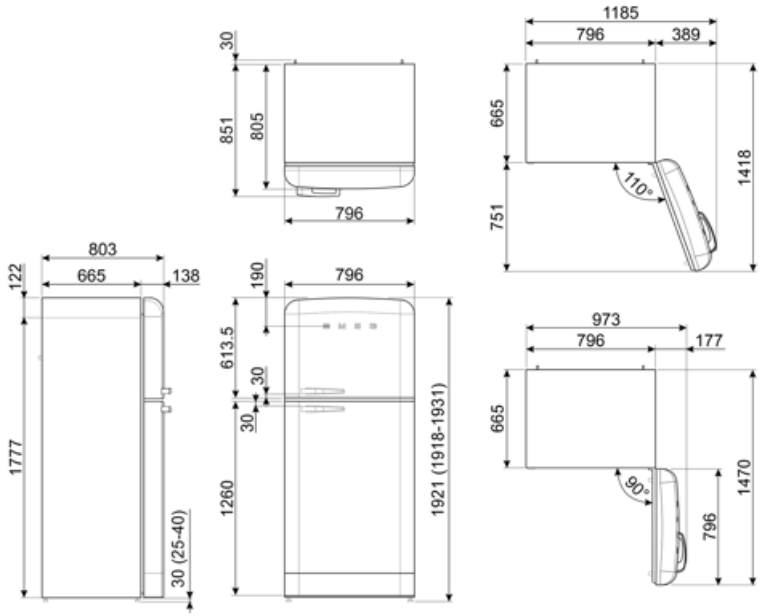

Alternative Produkte

FAB50RPG5

Türanschlag: Rechts
Pastellgrün

FAB50RBL5

Türanschlag: Rechts
Schwarz

FAB50RRD5

Türanschlag: Rechts
Rot

FAB50RCRB5

Türanschlag: Rechts
Creme

FAB50RCR5

Türanschlag: Rechts
Creme

FAB50RWH5

Türanschlag: Rechts
Weiß

Symbols glossary

4 Sterne-Gefrierteil: Für eine optimale Konservierung der Lebensmittel bei -18°C und kälter.

A++: Energy efficiency class A++ helps to save up to 20% energy compared to class A. Maximum performance with minimum consumption is guaranteed.

ECO-Modus: erkennt die Kühlschrankfunktionen während der Aktivierung und optimiert den Betriebszyklus, um den Energieverbrauch zu reduzieren.

Schnellgefrieren: für ein schnelles und zeitlich begrenztes einfrieren des Gefriergutes. Zu empfehlen direkt nach dem Einkauf oder zum Einfrieren frischer Lebensmittel.

Inverter-Kompressor: ermöglicht eine höhere Leistung bei optimiertem Wirkungsgrad, reduziert den Energieverbrauch sowie das Betriebsgeräusch und ist zudem langlebiger.

Energieeffizienzklasse E

Abtauautomatik: vollautomatisches Abtauen in regelmäßigen Abständen, wodurch ein manueller Eingriff nicht mehr erforderlich ist.

LED-Display: zur optischen Anzeige der gewählten Programme, Funktionen und Optionen sowie die Restlaufzeit bis Programmende.

Dynamische Umluftkühlung: ventilierte Kaltluft zirkuliert im gesamten Kühlteil und sorgt für eine konstante und gleichmäßige Temperaturverteilung.

LED-Innenbeleuchtung: eine energieeffiziente, langlebige und sehr effektive Art der Ausleuchtung des Kühlteils.

Multiflow-Umluftkühlung: Das Multiflow-Umluftkühlung sorgt für eine gleichmäßige Verteilung der kühlen Luft im Kühlraum.