# FAB50RPG5



| | |
|---|---|
| **Familia** | Frigorífico |
| **Instalación** | Libre instalación |
| **Categoría** | Doble puerta |
| **Ancho de referencia** | 70 - 80 cm |
| **Sistema Total No - Frost** | Sí |
| **Sistema de refrigeración** | No Frost Total - Sistema de enfriamiento doble |
| **Descongelación** | Automático |
| **Tipo de bisagra** | Estándar |
| **Posición bisagra** | Derecha |
| **Código EAN** | 8017709299422 |

## Estética

| | | | |
|---|---|---|---|
| **Estética** | 50's Style | **Material de los laterales** | Acero |
| **Color** | Verde pastel | **Color laterales** | Verde pastel |
| **Diseño** | Abombado | **Logo** | Insertado |
| **Acabado** | Brillante | **Color del perfil de los estantes de la puerta** | Plata |
| **Material de la puerta** | Termomoldeada | **Color del perfil de los cajones** | Plata |
| **Tirador** | Externo | **Color del perfil del estante de vidrio** | Cromo |
| **Tipo de tirador** | Fija | **Pantalla** | LED |
| **Color tirador** | Cromo | **Posición display** | Interno |
| **Color logo** | Cromo | | |

## Instalación compartimento frigorífico

| | | | |
|---|---|---|---|
| **Number of compartments** | 2 | **Estante cubre cajón para la verdura** | Sí |
| **Compartment types** | Compartimento baja temperatura, Compartimento para frutas y verduras | **Tipología estante cubre cajón de verduras** | Vidrio |
| **Número estantes regulables** | 2 | **Compartimento baja temperatura** | Sí |
| **Número de cajones fruta y verdura** | 1 | **Iluminación interna frigorífico** | Sí |
| **Material del estante** | Vidrio | **Tipo de iluminación interior frigorífico** | LED |
| **Tipo de cajón** | Estándar | | |

## Contrapuerta compartimento frigorífico

| | | | |
|---|---|---|---|
| **Número compartimentos de puerta regulables** | 3 | **Número de compartimento portabotellas** | 1 |

## Otros equipos frigorífico



| | | | |
|---|---|---|---|
| **Control de humedad** | Sí | **Ventilador** | Sí |
| **Multiflow** | Sí | | |

## Instalación compartimento congelador

| | | | |
|---|---|---|---|
| **N° de estantes** | 1 | **Tipo de iluminación frigorífico** | LED |
| **Iluminación interna congelador** | Sí | **Tipología estantes** | Vidrio |

## Contrapuerta compartimento congelador

| | | | |
|---|---|---|---|
| **Número de compartimentos portaobjetos** | 2 | | |

## Otros equipos congelador



| | | | |
|---|---|---|---|
| **Fabricador de hielo** | Manual | **Zona de congelación rápida** | Sí |

## Otras características técnicas



| | |
|---|---|
| **Funciones pantalla** | Congelación rápida, Alarma temperatura |
| **Tecla congelación rápida** | Sí |
| **Alarma apertura puerta** | Acústica y visual |
| **Temperatura Alarma** | Sí |
| **Tipo de control de la temperatura** | Electrónico |
| **Número de compresores** | 1 |
| **Tipo de gas refrigerante** | R600a |
| **Tipo de compresor** | Compresor Inverter |
| **Cantidad de gas refrigerante (gr)** | 62 g |
| **Agente espumante** | Ciclopentano |

## Rendimiento / Etiqueta energética - Reg. 2019



| | | | |
|---|---|---|---|
| **Consumo energético anual** | 265 kWh/a | **Rumorosidad** | 41 dB(A) re 1 pW |
| **Clase de eficiencia energética** | E | **Autonomía de conservación sin energía eléctrica** | 15 h |
| **Clase de emisión de ruido acústico aéreo** | C | **4 estrellas - Capacidad congelación** | 8 kg/24h |
| **Volumen neto total** | 524 l | **Clase climática** | SN, N, ST, T |
| **Volumen total del compartimento congelador** | 124 l | **EEI** | 96 % |
| **Volumen total compartimento frigorífico** | 400 l | | |

## Conexión eléctrica

| | | | |
|---|---|---|---|
| **Datos nominales de conexión eléctrica** | 197 W | **Frecuencia (Hz)** | 50/60 Hz |
| **Corriente** | 1.1 A | **Longitud del cable de alimentación** | 180 cm |
| **Tensión** | 220-240 V | **Enchufe** | Schuko (F;E) |

## Datos logísticos

| | | | |
|---|---|---|---|
| **Ancho del producto (mm)** | 796 mm | **Ancho del producto con apertura máxima de puertas** | 1185 mm |
| **Profundidad sin tirador** | 805 mm | **Profundidad del producto con tirador** | 851 mm |
| **Altura con patas** | 1921 mm | **Profundidad del producto con la puerta abierta a 90°** | 1470 mm |

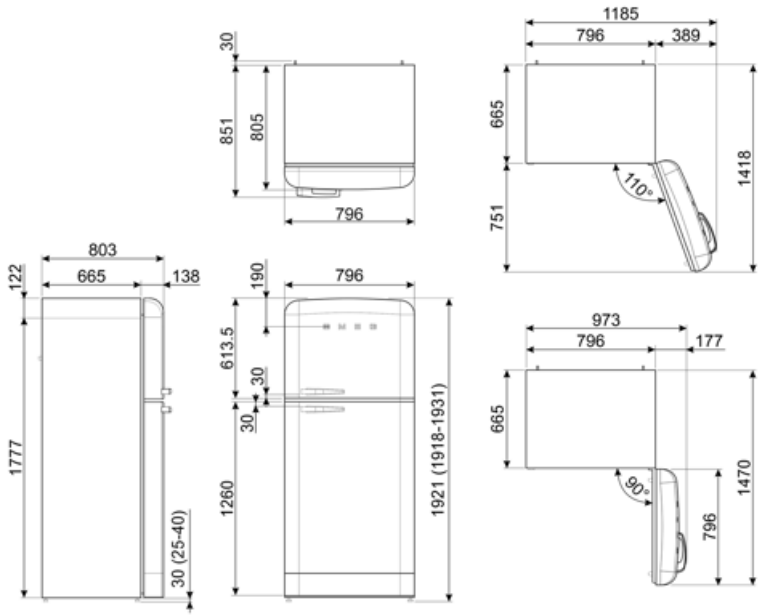
30
851
805
796
1185
796
389
665
1418
110°
751
803
665
122
138
1777
30 (25-40)
190
796
613.5
30
30
1260
1921 (1918-1931)
973
796
177
665
1470
90°
796

## Productos alternativos



**FAB50RBL5**

**Posición bisagra:** Derecha
Negro



**FAB50RPB5**

**Posición bisagra:** Derecha
Azul



**FAB50RRD5**

**Posición bisagra:** Derecha
Rojo



**FAB50RCRB5**

**Posición bisagra:** Derecha
Crema



**FAB50RCR5**

**Posición bisagra:** Derecha
Crema



**FAB50RWH5**

**Posición bisagra:** Derecha
Blanco

# Symbols glossary



4 estrellas



A ++: los dispositivos Smeg permiten un considerable ahorro de energía en Clase A, A +, A ++ y A +++, para reducir el consumo mientras se mantiene la máxima eficiencia y garantizar el respeto por el medio ambiente.



Ventilado: sistema de ventilación de enfriamiento que permite difundir constante y uniformemente el aire dentro del refrigerador.



Iluminación LED interna: la iluminación LED interna garantiza el ahorro de energía y al mismo tiempo ofrece una luz de atmósfera.



Sistema de enfriamiento Multiflow: el sistema de ventilación Multiflow permite difundir de manera constante y uniforme el aire dentro del refrigerador.



Descongelación automática: todos los modelos de refrigerador están equipados con descongelación automática en el compartimiento del refrigerador.



Pantalla LED: para optimizar el rendimiento y simplificar el uso del aparato tanto como sea posible, algunas lavadoras y refrigeradores están equipados con una pantalla LED que le permite ver el estado operativo del producto.



Congelación rápida: la función de congelación rápida permite que grandes cantidades de alimentos frescos se congelen muy rápidamente. Al activarlo unas horas antes, el congelador baja la temperatura y después de unas horas restablece automáticamente el funcionamiento normal.



Motor inverter: para lavadoras y secadoras: la evolución de las lavadoras y secadoras Smeg hacia modelos más inteligentes y eco-sostenibles ha llevado a la elección de la tecnología Inverter con bomba de calor que reduce significativamente el consumo de energía. Para lavavajillas: el motor inversor de última generación garantiza una mayor vida útil, eficiencia y consumo reducido, así como un silencio absoluto.



Clase eficiencia energética E