FAB50RWH5



Сімейство продуктів	Холодильник
Встановлення	Встановлюваний окремо
Категорія	Двохдверний
Рекомендуемая ширина	70 - 80 cm
Повний No-Frost	Так
Тип охолодження	Полный «Без инея» (система No-Frost) - 2 контура охлаждения
Розморожування	Автоматична
Кріплення фасадів	Стандартний
Дверний упор	Права
Код EAN	8017709299446

Естетика

Естетика	Стиль 50-х
Колір	Білий
Дизайн	Заокруглена
Оздоблення	Глянцевий
Матеріал	Термоформуючий полімер
Ручка	Зовнішній
Тип ручки	Фіксований
Колір ручки	Хром
Колір логотипу	Хром
Матеріал боковин	Сталь
Колір бічних панелей	Білий
Логотип	Накладний
Цвет профиля на полках дверцы	Сріблястий
Цвет профиля на выдвижных ящиках	Сріблястий
Цвет профиля на стеклянных полках	Хром
Дисплей	LED
Расположение дисплея	Интерьер (хододильное отделение)

Характеристики холодильного відділення

Количество отделений	2
Типы отделений	Низкотемпературный отсек, Отделение для овощей и фруктов
Кількість регульованих полиць	2
Кількість ящиків для овочів і фруктів	1
Материал полок	Скло
Тип кришки ящика для овочів і фруктів	Стандартний
Кришка ящика	Так
Тип кришки ящика для овочів і фруктів	Скло
Низкотемпературный отсек	Так
Внутрішнє підсвічування холодильного відділення	Так

Тип підсвічування холодильного відділення	LED

Дверцята холодильного відділення

Кількість регульованих полиць на дверцятах	3	**Кількість полиць для пляшок**	1

Інші характеристики холодильного відділення



Контроль влажности	Так	**Вентильований**	Так
MultiFlow	Так		

Характеристики морозильного відділення

Кількість полиць	1	**Тип підсвічування морозильного відділення**	LED
Внутрішнє підсвічування морозильного відділення	Так	**Зона збереження свіжості**	Скло

Дверцята морозильного відділення

Кількість регульованих полиць	2

Інші характеристики морозильного відділення



Льодогенератор	Ручна	**Зона швидкого заморожування**	Так

Інші технічні характеристики



Функції дисплея	Швидке заморожування, Сигнал підвищення температури
Кнопка швидкого заморожування	Так
Сигнал при відкритих дверцятах	Акустичний та візуальний
Сигнал підвищення температури	Так
Тип контролю температури	Електронний
Кількість компресорів	1
Тип холодоагенту	R600a
Тип компресора	Інвертор

Кількість холодоагенту (г)	62 g
Піноутворювач	Циклопентан

Енергоефективність



Годовое энергопотребление	265 кВт/год	**Рівень шуму при викиді повітря**	41 дБ(A) re 1пВт
Клас енергоефективності	E	**Збереження температури при відключенні енергії**	15 ч
Класс эмиссии воздушного акустического шума	C	**4* - Мощность замораживания**	8 кг/сутки
Полный объем	524 л	**Кліматичний клас**	SN, N, ST, T
Сумма объемов морозильников	124 л	**EEI**	96 %
Сумма объемов холодильного отделения и незамерзающего отделения	400 л		

Електричне підключення

Номінальна потужність	197 Вт	**Частота струму (Гц)**	50/60 Гц
Сила струму (A)	1.1 A	**Довжина електричного кабелю**	180 см
Напруга (В)	220-240 В	**Тип електричної вилки**	Европейская вилка для переменного тока

Логістична інформація

Ширина	796 мм	**Ширина с дверцей, открытой на 90° (мм)**	1185 мм
Глибина без ручок	805 мм	**Глибина з ручками**	851 мм
Висота	1921 мм	**Глибина з дверцятами, відкритими на 90°**	1470 мм

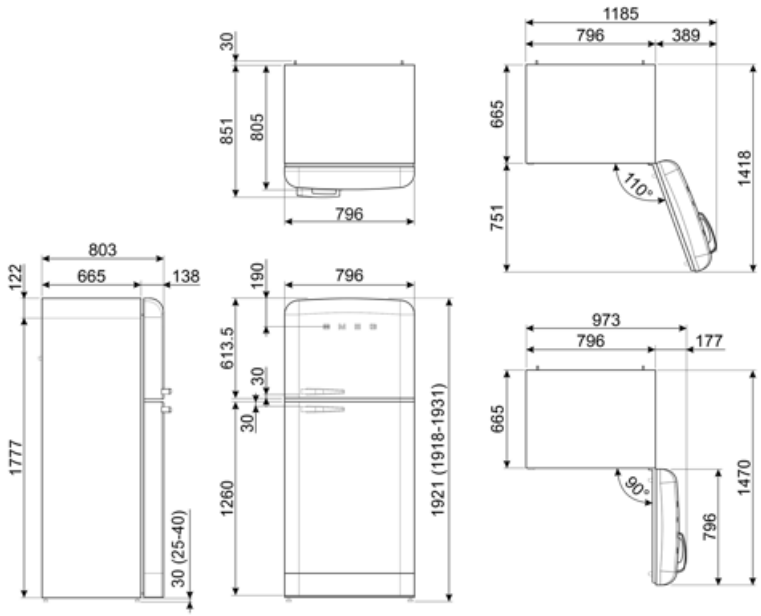
30
851
805
796
1185
796
389
665
1418
110°
751
803
665
122
138
1777
30 (25-40)
190
796
613.5
30
30
1260
1921 (1918-1931)
973
796
177
665
1470
90°
796

Alternative products



FAB50RPG5

Дверний упор: Права
Пастельно-зелений



FAB50RPB5

Дверний упор: Права
Пастельно-блакитний



FAB50RCRB5

Дверний упор: Права
Кремовий



FAB50RBL5

Дверний упор: Права
Чорний



FAB50RRD5

Дверний упор: Права
Червоний



FAB50RCR5

Дверний упор: Права
Кремовий

Symbols glossary



Морозильная камера 4 **** для лучшей сохранности продуктов.



A++: класс энергоэффективности A++ помогает сэкономить до 20% энергии по сравнению с классом A. Гарантируется максимальная производительность при минимальном потреблении.



Автоматическое размораживание: работает за счет автоматического оттаивания через равные промежутки времени, что исключает необходимость размораживание прибора в целом.



Цифровой дисплей: для отображения выбранных программ, функций и опций, а также времени до конца цикла.



Вентилируемый: принудительное распределение холодного воздуха в холодильном отделении, что обеспечивает равномерное распределение температуры внутри холодильника.



Быстрая заморозка: функция быстрого замораживания снижает температуру в камере, если активировать ее за несколько часов до использования.



Светодиодное внутреннее освещение: более энергоэффективный и долговечный способ освещения внутреннего пространства прибора.



Еволюція Smeg у бік інтелектуальних та екологічних моделей призвела до вибору інверторної технології, яка значно зменшує енергоспоживання.



Многопоточная система охлаждения: дольше сохраняет свежесть продуктов.



Класс энергоэффективности E