FAB5LBL5



Семейство продуктов	Холодильник
Установка	Отдельностоящий
Категория	Однодверный
Рекомендуемая ширина	До 60 cm
Рекомендуемая высота	До 100 cm
Тип охлаждения	Статический
Разморозка	Автоматическая
Тип петель (шарнира)	Стандартный
Дверной упор	Слева
Международный артикул (EAN-код)	8017709299453

Эстетика

Эстетика	Стиль 50-х г.г.	**Цвет логотипа**	Хромированный
Цвет	Черный	**Материал боковин**	Сталь
Дизайн	Скругленный выпуклый	**Цвет боковин**	Черный
Отделка	Глянцевый	**Логотип**	Накладной
Материал	Термоформируемый полимер	**Цвет профиля на полках дверцы**	Хромированный
Ручка	Внешняя	**Цвет профиля на выдвижных ящиках**	Хромированный
Тип ручки	Фиксированный		
Цвет ручек	Хромированный	**Цвет профиля на стеклянных полках**	Хромированный

Характеристики холодильного отделения

Количество регулируемых полок	2	**Внутренняя подсветка холодильного отделения**	Да
Материал полок	Стекло	**Тип подсветки холодильного отделения**	Светодиодный

Дверца холодильного отделения

Количество регулируемых полок на дверце	1	**Количество полок для бутылок**	1

Регулируемая полка с металлической окантовкой	Да	**Полка для бутылок с металлической окантовкой**	Да

Другие технические характеристики

Тип контроля температуры	Электронный
Тип хладагента	R600a
Тип компрессора	Стандартный
Количество хладагента (г)	19 g
Вспенивающий агент	Циклопентан

Производительность / Энергопотребление - НОВЫЙ регламент



Годовое энергопотребление	61 кВт/год	**Сумма объемов холодильного отделения и незамерзающего отделения**	34 л
Класс энергоэффективности	D		
Класс эмиссии воздушного акустического шума	C	**Эмиссия воздушного акустического шума**	40 дБ(A) re 1пВт
Полный объем	34 л	**Климатический класс**	SN, N, ST, T
		EEI	79 %

Электрическое подключение

Номинальная мощность	60 Вт	**Частота тока**	50/60 Гц
Сила тока	0,3 A	**Длина электрического кабеля**	100 см
Напряжение	220-240 В	**Тип электрической вилки**	Европейская вилка для переменного тока

Логистическая информация

Ширина изделия (мм)	404 мм	**Глубина с ручкой**	570 мм
Глубина без ручек	500 мм	**Глубина с дверцей, открытой на 90°**	800 мм
Высота изделия	725 мм		
Ширина с дверцей, открытой на 90° (мм)	707 мм	**Глубина проставки**	30 мм

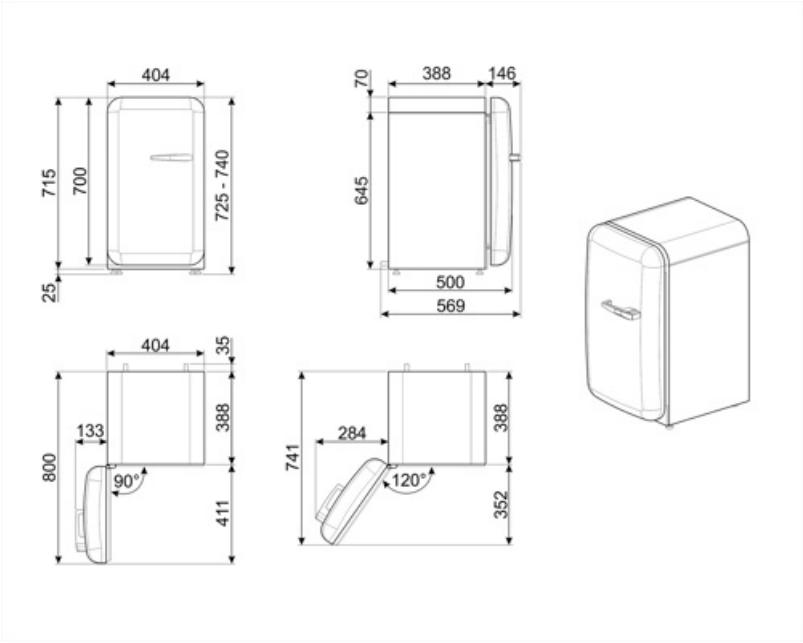
404
715
700
725 - 740
25
70
388
146
645
500
569
404
35
133
388
800
90°
411
741
284
388
120°
352

Совместимые Аксессуары

KITCABLE90UK

Кабель с вилкой IEC и вилкой UK

Alternative products



FAB5LRD5

Дверной упор: Слева
Красный



FAB5LOR5

Дверной упор: Слева
Оранжевый



FAB5LPG5

Дверной упор: Слева
Пастельный зеленый



FAB5LWH5

Дверной упор: Слева
Белый



FAB5LCR5

Дверной упор: Слева
Кремовый



FAB5LSV5

Дверной упор: Слева
Серебристый



FAB5LPK5

Дверной упор: Слева
Розовый



FAB5LPB5

Дверной упор: Слева
Пастельный голубой

Symbols glossary



Автоматическое размораживание: работает за счет автоматического оттаивания через равные промежутки времени, что исключает необходимость размораживание прибора в целом.



Светодиодное внутреннее освещение: более энергоэффективный и долговечный способ освещения внутреннего пространства прибора.



A+++: класс энергоэффективности A+ помогает сэкономить до 30% энергии по сравнению с классом A. Гарантируется максимальная производительность при минимальном потреблении.



Класс энергоэффективности D