# FAB5LBL5




| | |
|---|---|
| **Ürün Ailesi** | Buzdolabı |
| **Kurulum** | Bağımsız |
| **Kategori** | Tek Kapı |
| **Referans genişlik** | 60'a kadar cm |
| **Referans yükseklik** | 100'e kadar cm |
| **Soğutma tipi** | Statik |
| **Buz çözme** | Otomatik |
| **Menteşe tipi** | Standart |
| **Menteşe pozisyonu** | Sol |
| **EAN kodu** | 8017709299453 |

## Estetik

| | | | |
|---|---|---|---|
| **Estetik** | 50's Style | **Logo rengi** | Krom |
| **Renk** | Siyah | **Yan malzeme** | Çelik |
| **Tasarım** | Yuvarlatılmış | **Yan renk** | Siyah |
| **Son işlemler** | Parlak | **Logo** | Applied |
| **Malzeme** | Sıcak şekillendirilmiş | **Kapı rafları profil rengi** | Krom |
| **Kulp** | Dış | **Çekmece profil rengi** | Krom |
| **Kulp tipi** | Sabit | **Cam raf profili rengi** | Krom |
| **Kulp rengi** | Krom | | |

## Buzdolabı bölme özellikleri

| | | | |
|---|---|---|---|
| **Ayarlanabilir raf sayısı** | 2 | **Buzdolap içi aydınlatma** | Evet |
| **Raf malzemesi** | Cam | **İç ışık tipi (buzdolabı)** | LED |

## Buzdolabı İç Kapısı

| | | | |
|---|---|---|---|
| **Ayarlanabilir kapı raflarının sayısı** | 1 | **Şişe rafı sayısı** | 1 |
| **Tel destekli ayarlanabilir kapı rafları** | Evet | **Tel destekli şişe rafları** | Evet |

## Diğer teknik özellikler

| | |
|---|---|
| **Sıcaklık kontrolü tipi** | Elektronik |

| | |
|---|---|
| **Soğutucu gaz tipi** | R600a |
| **Kompresör tipi** | Standart |
| **Soğutucu Akışkan Miktarı (gr)** | 19 g |
| **Foam agent** | Cyclopentane |

## Performans / Enerji Etiketi - Düzen. 2019

| | |
|---|---|
| **Yıllık enerji tüketimi** | 61 kWh/a |
| **Enerji verimliliği sınıfı** | D |
| **Havadaki akustik gürültü emisyon sınıfı** | C |
| **Toplam net hacim** | 34 l |

| | |
|---|---|
| **Soğutma bölme(ler)in ve dondurulmamış bölme(ler)in hacimlerinin toplamı** | 34 l |
| **Havadan yayılan akustik gürültü emisyonları** | 40 dB(A) re 1 pW |
| **İklim sınıfları** | SN, N, ST, T |
| **EEI** | 79 % |

## Elektrik Bağlantısı

| | |
|---|---|
| **Elektrik bağlantısı derecesi** | 60 W |
| **Akım** | 0,3 A |
| **Voltaj (V)** | 220-240 V |

| | |
|---|---|
| **Frekans (Hz)** | 50/60 Hz |
| **Güç kaynağı kablo uzunluğu** | 100 cm |
| **Fiş** | (F;E) Schuko |

## Lojistik Bilgisi

| | |
|---|---|
| **Genişlik** | 404 mm |
| **Kulpsuz derinlik** | 500 mm |
| **Yükseklik** | 725 mm |
| **Maksimum kapı açıklığı ile ürün genişliği** | 707 mm |

| | |
|---|---|
| **Kulp ile ürün derinliği** | 570 mm |
| **Kapılar 90° açıldığında ürün derinliği** | 800 mm |
| **Ara plaka derinliği** | 30 mm |

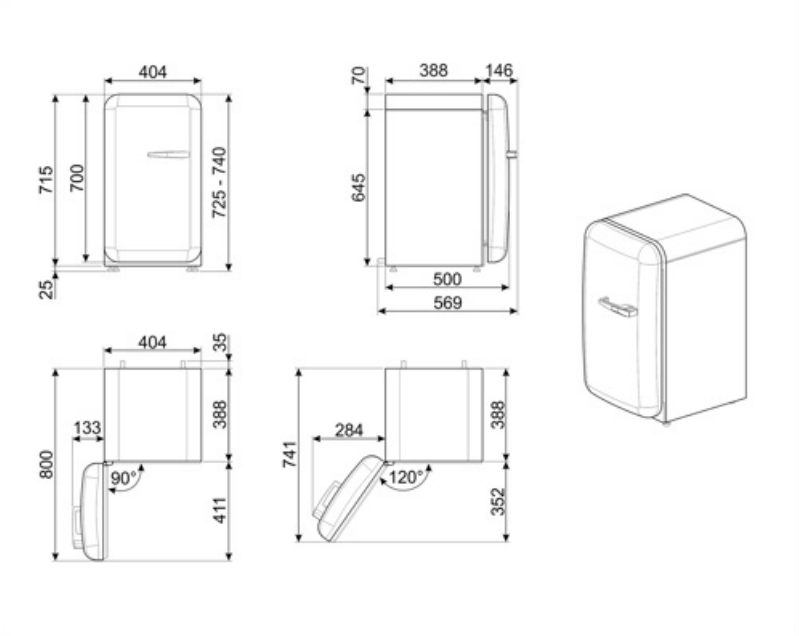

## Compatible Accessories

**KITCABLE90UK**

IEC konektörlü ve İngiliz fişli kablo

## Alternative products



**FAB5LRD5**

**Menteşe pozisyonu:** Sol
Kırmızı



**FAB5LOR5**

**Menteşe pozisyonu:** Sol
Turuncu



**FAB5LPG5**

**Menteşe pozisyonu:** Sol
Pastel yeşil



**FAB5LWH5**

**Menteşe pozisyonu:** Sol
Beyaz



**FAB5LCR5**

**Menteşe pozisyonu:** Sol
Krem



**FAB5LSV5**

**Menteşe pozisyonu:** Sol
Gümüş



**FAB5LPK5**

**Menteşe pozisyonu:** Sol
Pembe



**FAB5LPB5**

**Menteşe pozisyonu:** Sol
Pastel mavi

# Symbols glossary



Otomatik defrost sistemi, düzenli aralıklarla otomatik olarak defrost yaparak çalışarak defrost ihtiyacını tamamen ortadan kaldırır.



A: Bu sembole sahip cihazlar, enerji tüketimini standart A enerji sınıfına göre% 30 daha azaltabilir.



Enerji verimliliği sınıfı D



LED iç aydınlatma: Cihazın içini aydınlatmanın daha enerji verimli ve uzun ömürlü bir yoludur.