FAB5LPB5

Rodzina produktów	Lodówka
Instalacja	Wolnostojąca
Kategoria	Jednodrzwiowa
Szerokość referencyjna	60 cm
Wysokość referencyjna	Do 100 cm
Typ chłodzenia	Statyczny
Rozmrażanie	Automatyczny
Typ zawiasu	Standard
Pozycja zawiasu	Lewy
Kod EAN	8017709299484

Linia wzornicza

Linia wzornicza	50's Style	**Kolor logo**	Chrom
Kolor	Pastelowy błękit	**Materiał zewnętrzny**	Stal
Wykończenie	Połysk	**Kolor zewnętrzny**	Pastelowy błękit
Design	Zaokrąglony	**Logo**	Wstawiane
Materiał	Formowany termicznie	**Kolor profili półek na drzwiach**	Chrom
Uchwyt	Zewnętrzny		
Typ uchwytu	Na stałe	**Kolor profili szuflad**	Chrom
Kolor uchwytu	Chrom	**Kolor profili szklanych półek**	Chrom

Cechy komory chłodniczej

Liczba regulowanych półek	2	**Oświetlenie wnętrza chłodziarki**	Tak
Typ regulowanych półek	Szkło	**Typ oświetlenia wnętrza chłodziarki**	LED

Drzwi wewnętrzne chłodziarki

Liczba regulowanych półek	1	**Liczba balkoników na butelki**	1
Balkoniki o regulowanej wysokości z metalową krawędzią	Tak	**Balkoniki z metalowym obramowaniem na butelki**	Tak

Pozostałe cechy techniczne

Typ kontroli temperatury	Elektroniczny
Typ czynnika chłodniczego	R600a
Typ kompresora	Standard
Ilość czynnika chłodzącego (gr)	19 g
Środek pianotwórczy	Cyklopentan

Wydajność / Nowa Etykieta Energetyczna

Roczne zużycie energii	61 kWh/a	**Pojemność chłodziarki**	34 l
Klasa efektywności energetycznej	D	**Poziom hałasu**	40 dB(A) re 1 pW
		Klasa klimatyczna	SN, N, ST, T
Klasa emisji hałasu akustycznego	C	**EEI**	79 %
Pojemność całkowita netto	34 l		

Podłączenie elektryczne

Wtyczka	(F;E) Schuko	**Napięcie (V)**	220-240 V
Moc przyłączeniowa	60 W	**Częstotliwość (Hz)**	50/60 Hz
Natężenie prądu (A)	0.3 A	**Długość przewodu zasilającego (cm)**	100 cm

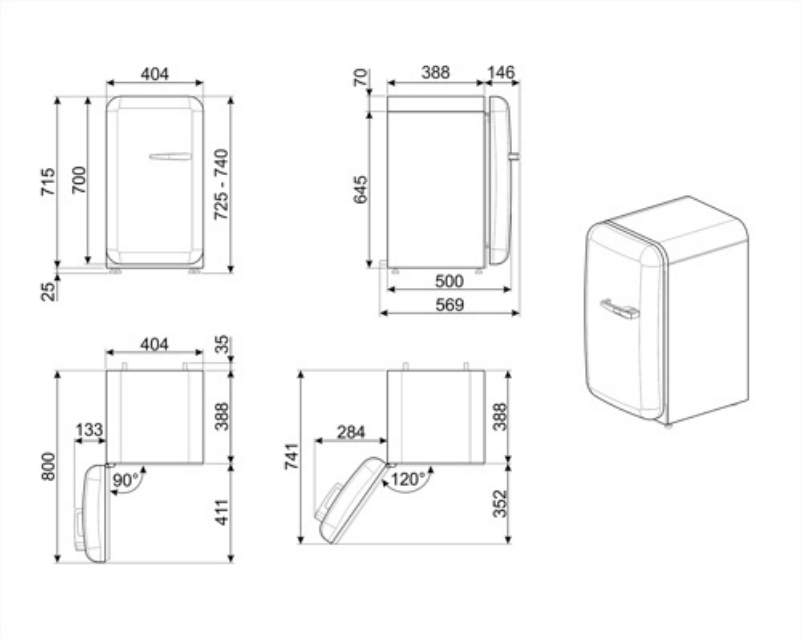

Kompatybilne Akcesoria

KITCABLE90UK

Kabel z wtyczką IEC i wtyczką brytyjską

Dostępne wersje kolorystyczne

FAB5LRD5

Pozycja zawiasu: Lewy
Czerwony

FAB5LOR5

Pozycja zawiasu: Lewy
Pomarańczowy

FAB5LPG5

Pozycja zawiasu: Lewy
Pastelowa zieleń

FAB5LWH5

Pozycja zawiasu: Lewy
Biały

FAB5LCR5

Pozycja zawiasu: Lewy
Kremowy

FAB5LSV5

Pozycja zawiasu: Lewy
Srebrny

FAB5LPK5

Pozycja zawiasu: Lewy
Pastelowy róż

FAB5LBL5

Pozycja zawiasu: Lewy
Czarny

Słowniczek oznaczeń

Automatyczne rozmrażanie: System automatycznego odszraniania działa poprzez automatyczne odszranianie w regularnych odstępach czasu eliminując konieczność całkowitego rozmrażania.

A+++: Klasa efektywności energetycznej, mierzona od A+++ do G, w zależności od rodziny produktów.

Oświetlenie wnętrza LED

Klasa efektywności energetycznej D

Benefit (TT)

Refrigerant gas R600a

Environmentally friendly R600a refrigerant gas contributes to rapid cooling with lower energy consumption

Climate class

Climatic class SN-T makes the appliance suitable for working at room temperature between 10 °C and 43 °C (50 °F ~ 109 °F)

External handle

The external handle ensures practicality and ease of use of the refrigerator

Refrigerator Internal lighting

Interior lighting for perfect visibility of shelves in the refrigerator compartment