FAB5LPB6



Rodzina produktów	Lodówka
Instalacja	Wolnostojąca
Kategoria	Jednodrzwiowa
Szerokość referencyjna	60 cm cm
Wysokość referencyjna	Do 100 cm cm
Typ chłodzenia	Statyczny
Rozmrażanie	Automatyczny
Typ zawiasu	Standard
Pozycja zawiasu	Lewy
Kod EAN	8017709349929

Linia wzornicza

Linia wzornicza	50's Style	**Kolor logo**	Chrom
Kolor	Pastelowy błękit	**Materiał zewnętrzny**	Stal
Design	Zaokrąglony	**Kolor zewnętrzny**	Pastelowy błękit
Wykończenie	Połysk	**Logo**	Wstawiane
Materiał	Formowany termicznie	**Kolor profili półek na drzwiach**	Chrom
Uchwyt	Zewnętrzny		
Typ uchwytu	Na stałe	**Kolor profili szuflad**	Chrom
Kolor uchwytu	Chrom	**Kolor profili szklanych półek**	Chrom

Cechy komory chłodniczej

Liczba regulowanych półek	2	**Oświetlenie wnętrza chłodziarki**	Tak
Shelves material	Szkło	**Typ oświetlenia wnętrza chłodziarki**	LED
Liczba źródeł oświetlenia	1		

Drzwi wewnętrzne chłodziarki

Liczba regulowanych półek	1	**Liczba balkoników na butelki**	1
Balkoniki o regulowanej wysokości z metalową krawędzią	Tak	**Balkoniki z metalowym obramowaniem na butelki**	Tak

Pozostałe cechy techniczne

Typ kontroli temperatury	Elektroniczny
Typ czynnika chłodniczego	R600a
Typ kompresora	Standard
Ilość czynnika chłodzącego (gr)	19 g
Środek pianotwórczy	Cyklopentan

Wydajność / Nowa Etykieta Energetyczna



Roczne zużycie energii	49 kWh/a
Klasa efektywności energetycznej	C
Klasa emisji hałasu akustycznego	C
Pojemność całkowita netto	34 l
Pojemność chłodziarki	34 l
Poziom hałasu	36 dB(A) re 1 pW
Klasa klimatyczna	SN, N, ST, T
EEI	63 %

Podłączenie elektryczne

Moc przyłączeniowa	60 W
Natężenie prądu (A)	0,3 A
Voltage (V)	220-240 V
Częstotliwość (Hz)	50 Hz
Długość przewodu zasilającego (cm)	100 cm
Wtyczka	(F;E) Schuko

Informacje logistyczne

Szerokość	404 mm
Głębokość bez uchwytu	500 mm
Wysokość	725 mm
Szerokość produktu z maksymalnie otwartymi drzwiami	707 mm
Głębokość z uchwytem	570 mm
Głębokość przy otwartych drzwiach pod kątem 90°	800 mm
Minimalna odległość od tylnej ściany	30 mm

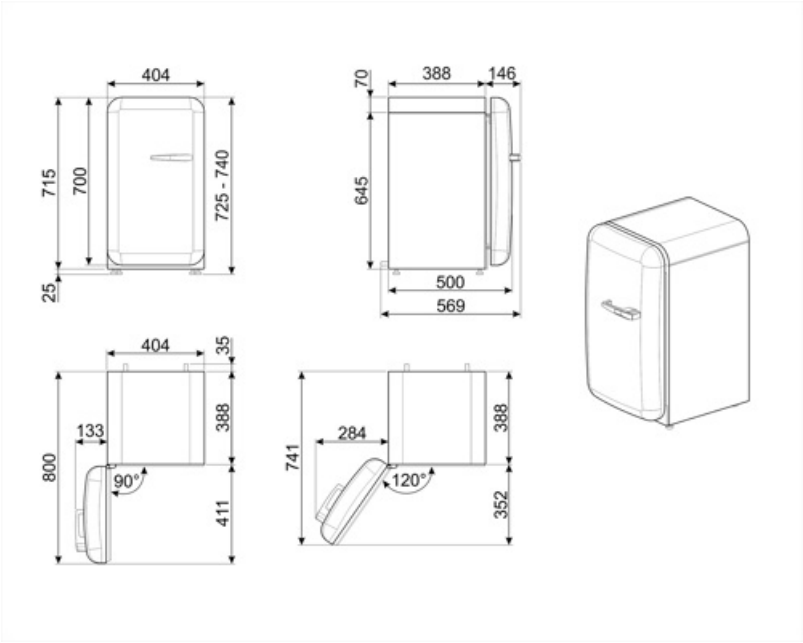
404
715
700
725 - 740
25
70
388
146
645
500
569
404
35
133
388
800
90°
411
741
284
388
120°
352

Kompatybilne Akcesoria

KITCABLE90UK

Kabel z wtyczką IEC i wtyczką brytyjską

Dostępne wersje kolorystyczne



FAB5LPG6

Pozycja zawiasu: Lewy
Pastelowa zieleń



FAB5LPK6

Pozycja zawiasu: Lewy
Pastelowy róż



FAB5LWH6

Pozycja zawiasu: Lewy
Biały



FAB5LSV6

Pozycja zawiasu: Lewy
Srebrny



FAB5LOR6

Pozycja zawiasu: Lewy
Pomarańczowy



FAB5LBL6

Pozycja zawiasu: Lewy
Czarny



FAB5LCR6

Pozycja zawiasu: Lewy
Kremowy



FAB5LRD6

Pozycja zawiasu: Lewy
Czerwony

Słowniczek oznaczeń



Automatyczne rozmrażanie: System automatycznego odszraniania działa poprzez automatyczne odszranianie w regularnych odstępach czasu eliminując konieczność całkowitego rozmrażania.



A+++: Klasa efektywności energetycznej, mierzona od A+++ do G, w zależności od rodziny produktów.



Oświetlenie wnętrza LED



Klasa efektywności energetycznej C