FAB5LPK5



Familie	Koelkast
Installatie	Vrijstaand
Categorie	Enkeldeurs
Referentie breedte	Until 60 cm
Referentie hoogte	Until 100 cm
Type koeling	Statisch
Ontdooien	Automatisch
Type scharnier	Standaard
Positie scharnier	Links
EAN-code	8017709299507

Design

Esthetiek	Jaren 50	**Kleur logo**	Chroom
Kleur	Roze	**Materiaal zijwanden**	Plaatstaal
Design	Bol	**Kleur zijkanten**	Roze
Afwerking	Glanzend	**Logo**	Geassembleerd
Materiaal deur	Thermisch gevormd kunststof	**Profielkleur deurvakken**	Verchroomd
		Profielkleur lades	Verchroomd
Handgreep	Extern	**Kleur van glasplaatprofiel**	Verchroomd
Type handvat	Vast		
Kleur handgreep	Chroom		

Uitrusting koelkast

Aantal verstelbare leggers	2	**Binnenverlichting koelkast**	Ja
Shelves material	Glas	**Type binnenverlichting koelkast**	Led

Binnendeur koelkast

Aantal verstelbare binnendeurcompartimenten	1	**Aantal flessenhouders**	1
Binnendeurcompartimenten met metalen steunen	Ja	**Flessenhouders met metalen steunen**	Ja

Overige technische eigenschappen

Type temperatuurcontrole	Elektronisch
Type koelmiddel	R600a
Type compressor	Standaard
Hoeveelheid koelmiddel (gr)	19 g
Schuimmiddel	Cyclopentaan

Performance / Energy Label - Reg. 2019

Energieverbruik per jaar	61 kWh/a	**Netto inhoud koelcompartiment(en)**	34 l
Energie-efficiëntieklasse	D	**Akoestische geluidsemissie**	40 dB(A) re 1 pW
Geluidsniveau klasse	C	**Klimaatklasse**	SN, N, ST, T
Totaal netto inhoud	34 l	**EEI**	79 %

Elektrische aansluiting

Aansluitwaarde	60 W	**Frequentie (Hz)**	50/60 Hz
Stroom (A)	0.3 A	**Lengte voedingskabel**	100 cm
Spanning (V)	220-240 V	**Stekker**	(F;E) Schuko

Logistieke informatie

Breedte product	404 mm	**Productdiepte met handgreep**	570 mm
Diepte product	500 mm	**Productdiepte met deuren op 90° geopend**	800 mm
Hoogte product	725 mm	**Diepte afstandhouder**	30 mm
Productbreedte met deuren maximaal geopend	707 mm		

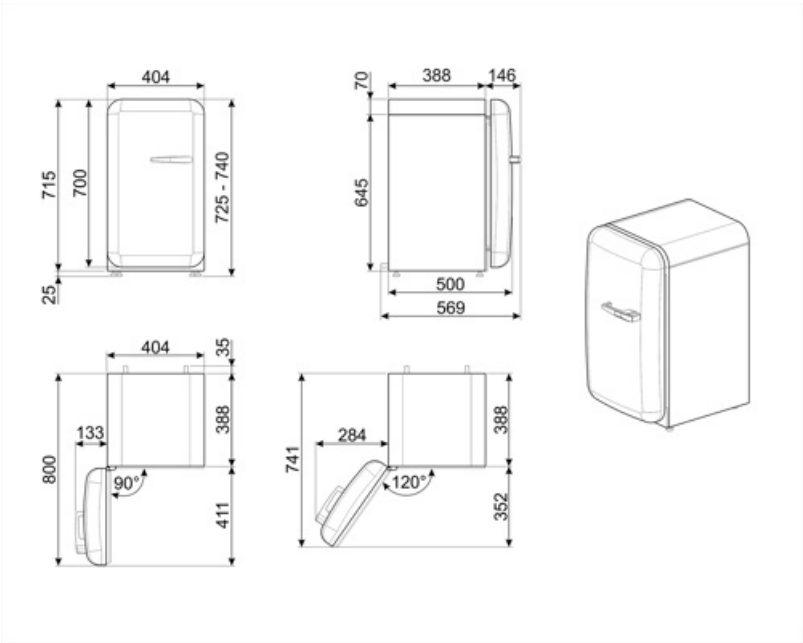

Compatibele Accessoires

KITCABLE90UK

Cable with IEC connector and UK plug

Alternative products



FAB5LRD5

Positie scharnier: Links
Rood



FAB5LOR5

Positie scharnier: Links
Oranje



FAB5LPG5

Positie scharnier: Links
Watergroen



FAB5LWH5

Positie scharnier: Links
Wit



FAB5LCR5

Positie scharnier: Links
Crème



FAB5LSV5

Positie scharnier: Links
Zilver



FAB5LPB5

Positie scharnier: Links
Pastelblauw



FAB5LBL5

Positie scharnier: Links
Zwart

Symbols glossary



A+++: Appliances with this symbol can reduce energy consumption by a further 30% from the standard A energy rating.



Het automatische ontdooisysteem werkt door automatisch te ontdooien met regelmatige tussenpozen, waardoor ontdooien helemaal niet nodig is.



Led-binnenverlichting: is een meer energie-efficiënte en duurzame manier om de binnenkant van het apparaat te verlichten.



Energy efficiency class D