FAB5LPK6



Skupina výrobků	Chladnička
Instalace	Volně stojící
Kategorie	Jedna dvířka
Referenční šířka	Až do 60 cm
Referenční výška	Až do 100 cm
Typ chlazení	Statický
Rozmrazování	Automatické
Typ závěsu	Standardní
Poloha závěsu	Levá
EAN kód	8017709349967

Aesthetics

Estetika	Styl 50. let	**Barva loga**	Chróm
Barva	Růžová	**Materiál bočních panelů**	Ocel
Vzhled	Zaoblené	**Barva bočních stěn**	Růžová
Povrchová úprava	Lesk	**Logo**	Applied
Materiál	Tvarované za tepla	**Barva profilu dveřních polic**	Chróm
Rukojeť	Externí	**Barva profilu zásuvek**	Chróm
Typ rukojeti	Fixní	**Barva profilu skleněné police**	Chróm
Barva rukojeti	Chróm		

Funkce chladicí přihrádky

Počet nastavitelných polic	2	**Vnitřní osvětlení v chladničce**	Ano
Materiál polic	Sklo	**Typ vnitřního osvětlení (chladnička)**	LED
No. of lights refrigerator compartment	1		

Vnitřní dvířka chladničky

Počet nastavitelných dveřních polic	1	**Počet polic na lahve**	1
Nastavitelné dveřní police s drátěnou podporou	Ano	**Police na lahve s drátěnou podporou**	Ano

Další funkce chladničky

Regulace vlhkosti	No

Další technické vlastnosti

Typ regulace teploty	Elektronické
Typ chladicího plynu	R600a
Typ kompresoru	Standardní
Množství chladiva (gr)	19 g
Foam agent	Cyclopentane

Výkon/energetický štítek – nař. 2019



Annual energy consumption	49 kWh/a
Energy efficiency class	C
Airborne acoustical noise emission class	C
Total net volume	34 l
Sum of the volumes of the chill compartment(s) and the unfrozen compartment(s)	34 l
Úroveň emisí hluku šířeného vzduchem	36 dB(A) re 1 pW
Climate class	SN, N, ST, T
EEI	63 %

Elektrické připojení

Jmenovitý výkon elektrického připojení	60 W
Stávající	0,3 A
Napětí (V)	220-240 V
Kmitočet (Hz)	50 Hz
Délka napájecího kabelu	100 cm
Zástrčka	(F; E) Schuko

Logistické informace

Šířka	404 mm
Hloubka bez rukojeti	500 mm
Výška	725 mm
Šířka výrobku s maximálním otevřením dvířek	707 mm
Hloubka výrobku s rukojetí	570 mm
Hloubka výrobku s otevřenými dvířky 90°	800 mm
Hloubka rozpěrky	30 mm

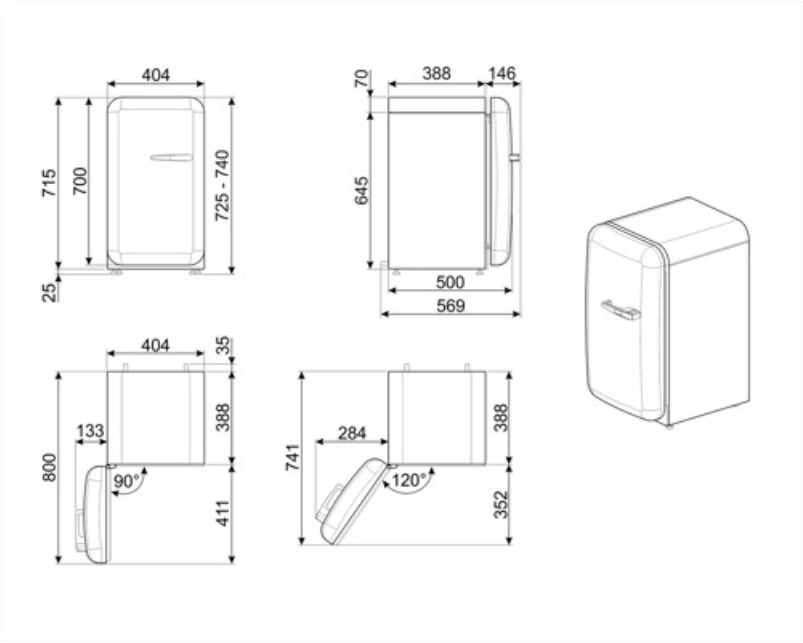
404
715
700
725 - 740
25
70
388
146
645
500
569
404
35
133
388
800
90°
411
741
284
388
120°
352

Compatible Accessories

KITCABLE90UK

Kabel s konektorem IEC a britskou zástrčkou

Alternative products



FAB5LPG6

Poloha závěsu: Levá
Pastelově zelená



FAB5LPB6

Poloha závěsu: Levá
Pastelově modrá



FAB5LWH6

Poloha závěsu: Levá
Bílá



FAB5LSV6

Poloha závěsu: Levá
Stříbrná



FAB5LOR6

Poloha závěsu: Levá
Oranžová



FAB5LBL6

Poloha závěsu: Levá
Černá



FAB5LCR6

Poloha závěsu: Levá
Krémová



FAB5LRD6

Poloha závěsu: Levá
Červená

Symbols glossary



Systém automatického odmrazování funguje tak, že v pravidelných intervalech automaticky odmrazuje, takže není nutné úplně odmrazovat.



Třída energetické účinnosti C



A+++: Spotřebiče s tímto symbolem mohou snížit spotřebu energie o dalších 30% oproti standardní energetické třídě A.



LED osvětlení interiéru: je energeticky úspornější a dlouhodobější způsob osvětlení interiéru spotřebiče.