FAB5LPK6



Produktfamilie	Køleskab
Installation	Fritstående
Kategori	En låge
Referencebredde	Indtil 60 cm
Referencehøjde	Indtil 100 cm
Køletype	Statisk
Optøning	Automatisk
Hængseltype	Standard
Hængselposition	Venstre
EAN-kode	8017709349967

Æstetik

Æstetik	50's Style	**Logofarve**	Krom
Farve	Lyserød	**Sidemateriale**	Stål
Design	Afrundet	**Sidefarve**	Lyserød
Finish	Blank	**Logo**	Benyttet
Materiale	Varmestøbt	**Dørhylder, profil farve**	Krom
Håndtag	Ekstern	**Skuffer profilfarve**	Krom
Håndtagstype	Fast	**Farve på glashyldeprofil**	Krom
Håndtag farve	Krom		

Køleskabsafdeling egenskaber

Antal justerbare hylder	2	**Kølesk. indvendig belysning**	Ja
Hylder, materiale	Glas		
Antal lamper	1	**Indvendig belysningstype (køleskab)**	LED

Køleskab indvendig låge

Antal justerbare balkoner	1	**Antal flaskebalkoner**	1
Justerbare balkoner med metaltråd	Ja	**Flaskebalkoner med metaltråd**	Ja

Andre køleskabsfunktioner

Fugtighedsstyring	No

Andre tekniske egenskaber

Temperaturstyringstype	Elektronisk
Kølemiddelgas, type	R600a
Type af kompressor	Standard
Kølemiddel mængde (gr)	19 g
Ventileringsmiddel	Cyklopentan

Ydeevne / Energimærke - Reg. 2019



Årligt strømforbrug	49 kWh/a
Energieffektivitetsklasse	C
Luftbåren akustisk støjemissionsklasse	C
Samlet nettovolumen	34 l
Summen af mængderne i kølerummet (ne) og det (de) frosne rum	34 l
Lydniveau	36 dB(A) re 1 pW
Klimaklasse	SN, N, ST, T
EEI	63 %

Elektrisk tilslutning

Elektrisk klassificering	60 W
Nuværende	0,3 A
Spænding (V)	220-240 V
Frekvens (Hz)	50 Hz
Kabellængde	100 cm
Stik	(F;E) Schuko

Logistiske oplysninger

Bredde	404 mm
Dybde uden håndtag	500 mm
Højde med fødder	725 mm
Produktbredde med maksimal lågeåbning	707 mm
Produktdybde med håndtag	570 mm
Produktdybde med lågerne åbne ved 90 °	800 mm
Afstandsstykke dybde	30 mm

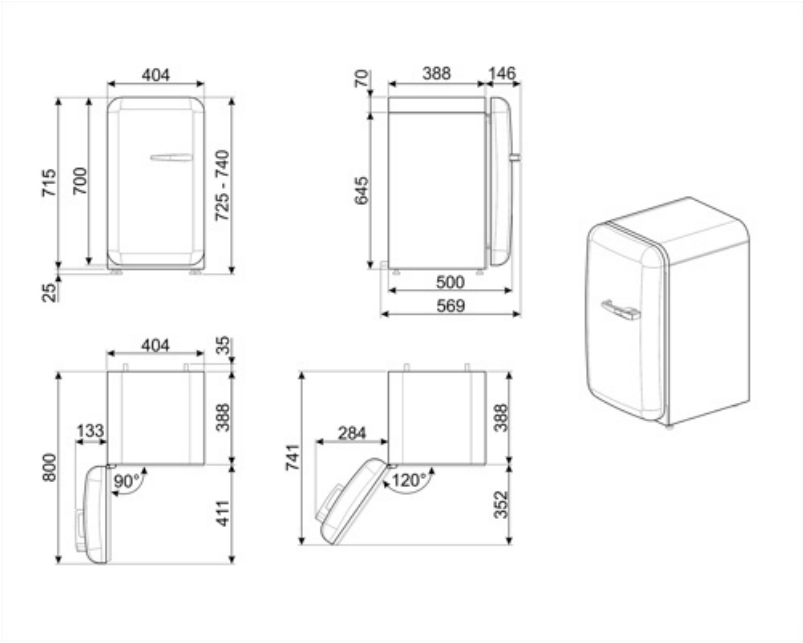
404
715
700
725 - 740
25
70
388
146
645
500
569
404
35
133
388
800
90°
411
741
284
388
120°
352

Compatible Accessories

KITCABLE90UK

Kabel med IEC connector og UK stik

Alternative products



FAB5LPG6

Hængselposition: Venstre
Pastelgrøn



FAB5LPB6

Hængselposition: Venstre
Pastelblå



FAB5LWH6

Hængselposition: Venstre
Hvid



FAB5LSV6

Hængselposition: Venstre
Sølv



FAB5LOR6

Hængselposition: Venstre
Orange



FAB5LBL6

Hængselposition: Venstre
Sort



FAB5LCR6

Hængselposition: Venstre
Creme



FAB5LRD6

Hængselposition: Venstre
Rød

Symbols glossary



Det automatiske afrimningssystem fungerer ved automatisk afrimning med regelmæssige intervaller, hvilket eliminerer behovet for afrimning helt.



Energieffektivitetsklasse C



A+++: Apparater med dette symbol kan reducere energiforbruget med yderligere 30% i forhold til standard A-energivurderingen.



LED indvendig belysning: er en mere energieffektiv og langvarig måde at belyse apparatets indre på.