FAB5LRD6

Famille	Réfrigérateurs
Installation	Pose libre
Catégorie	Une porte
Largeur de référence	Jusqu'à 60 cm
Hauteur de référence	Jusqu'à 100 cm
Type de refroidissement	Statique
Dégivrage	Automatique
Type de charnières	Standard
Position des charnières	Gauche
Code EAN	8017709349981

Esthétique

Esthétique	Années 50
Couleur	Rouge
Design	Bombé
Finition	Brillant
Matériau de la porte	Plastique thermoformé
Poignée	Externe
Type de poignée	Fixe
Couleur de la poignée	Chromé
Couleur du logo	Chromé
Matériau des parois latérales	Tôle d'acier
Couleur des parois latérales	Rouge
Logo	Appliqué
Couleur des finitions des balconnets	Chromé
Couleur des finitions des tiroirs	Chromé
Couleur des finitions des clayettes en verre	Chromé

Caractéristiques réfrigérateur

Nombre de clayettes réglables	2
Type de clayettes réglables	Verre
Nombre de lampes	1
Eclairage interne réfrigérateur	Oui
Type d'éclairage interne réfrigérateur	LED

Contre-porte réfrigérateur

Nombre de balconnets réglables	1
Nombre de balconnets porte-bouteilles	1

Balconnets réglables avec fil métallique	Oui	**Balconnet porte-bouteilles avec fil métallique**	Oui

Autres caractéristiques techniques

Type de contrôle de la température	Électronique
Type de gaz réfrigérant	R600a
Type compresseur	Standard
Quantité de réfrigérant (gr)	19 g
Agent d'expansion pour mousses isolantes	Cyclopentane

Performance / Etiquette énergétique - Reg. 2019

Consommation d'énergie annuelle	49 kWh/a	**Somme des volumes du (des) compartiment(s) Extra Fresh et du (des) compartiment(s) frais**	34 l
Classe énergétique	C	**Niveau sonore**	36 dB(A) re 1 pW
Classe d'émissions acoustiques dans l'air	C	**Classe climatique**	SN, N, ST, T
Volume net total	34 l	**EEI**	63 %

Raccordement électrique

Puissance nominale	60 W	**Fréquence**	50 Hz
Intensité	0.3 A	**Longueur du câble d'alimentation**	100 cm
Tension	220-240 V	**Type de prise**	(F;E) Schuko

Informations logistiques

Largeur du produit	404 mm	**Profondeur du produit avec la poignée**	570 mm
Profondeur du produit sans poignée	500 mm	**Profondeur du produits avec la porte ouverte à 90°**	800 mm
Hauteur du produit avec pieds	725 mm	**Profondeur entretoises**	30 mm
Largeur du produit avec les portes ouvertes au maximum	707 mm		

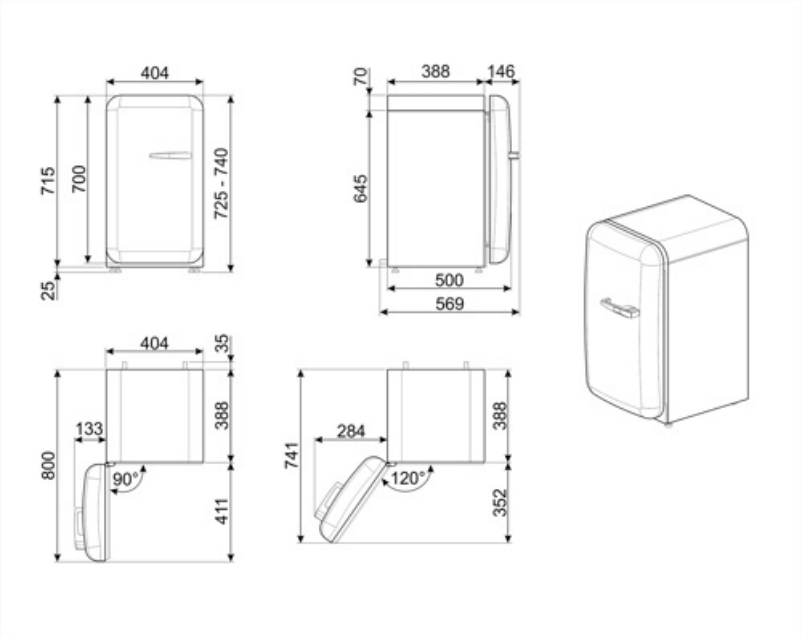
404
715
700
725 - 740
25
70
388
146
645
500
569
404
35
133
388
800
90°
411
741
284
388
120°
352

Accessoires Compatibles

KITCABLE90UK

Câble avec connecteur IEC et prise UK

Alternative products

FAB5LPG6

Position des charnières: Gauche
Vert d'Eau

FAB5LPK6

Position des charnières: Gauche
Rose

FAB5LPB6

Position des charnières: Gauche
Bleu Azur

FAB5LWH6

Position des charnières: Gauche
Blanc

FAB5LSV6

Position des charnières: Gauche
Gris métal

FAB5LOR6

Position des charnières: Gauche
Orange

FAB5LBL6

Position des charnières: Gauche
Noir

FAB5LCR6

Position des charnières: Gauche
Crème

Symbols glossary

A+++ : Les produits Smeg, en classe énergétique A, A+, A++ et A+++, permettent de réduire la consommation d'énergie tout en gardant une efficacité maximale et en garantissant un meilleur respect de l'environnement.

Eclairage intérieur LED : L'éclairage intérieur LED assure à la fois des économies d'énergie et un éclairage d'ambiance.

Dégivrage automatique : Le réfrigérateur se dégivre automatiquement. L'eau issue de ce dégivrage ne doit pas être récupérée car le réfrigérateur est équipé d'un système d'évaporation.

Classe énergétique C