FAB5LRD6



Produktgrupp	Kyl
Installation	Fristående
Kategori	Enkel dörr
Referensbredd	Upp till 60 cm
Referenshöjd	Upp till 100 cm
Typ av kyla	Statisk
Avfrostning	Automatisk
Typ av gångjärn	Standard
Gångjärnens position	Vänster
EAN-kod	8017709349981

Estetisk linje

Estetik	50's Style	**Färg på logo**	Krom
Färg	Röd	**Sidopartiernas material**	Stål
Design	Rundad	**Sidornas färg**	Röd
Finish	Högblank	**Logga**	Utanpåliggande
Dörrens material	Formpressad	**Färg på dörrhyllsprofiler**	Krom
Handtag	Extern	**Färg på lådprofiler**	Krom
Typ av handtag	Fast	**Färg på hyllprofiler**	Krom
Handtagets färg	Krom		

Inredning kylskåp

Antal justerbara hyllplan	2	**Belysning kyl**	Ja
		Typ av Belysning kyl	LED
Hyllmaterial	Glas		
Antal ljuskällor	1		

Kylskåpsdörr

Antal justerbara hyllplan	1	**Antal hyllplan med flaskställ**	1
Justerbara hyllplan av metalltråd	Ja	**Flaskställ med metalltråd**	Ja

Övrig inredning kylskåp

Fuktighetskontroll	No

Andra tekniska egenskaper

Typ av temperaturkontroll	Elektronisk
Typ av kylgas	R600a
Typ av kompressor	Standard
Mängd kylmedia (gr)	19 g
Skummedel	Cyklopentan

Prestanda/Energimärkning – Reg. 2019



Årlig energianvändning (kWh/år)	49 kWh/a
Energiklass	C
Utsläppsklass för luftburet akustiskt buller	C
Totalvolym (dm3 eller liter)	34 l
Summan av lågtemperaturfackets/-ens och kylfacket/-ens volymer	34 l
Luftburet akutstiskt buller räknat i dB(A) re 1 pW	36 dB(A) re 1 pW
Klimatklass	SN, N, ST, T
EEI	63 %

Elektrisk anslutning

Anslutningseffekt	60 W
Ström	0,3 A
Volt (V)	220-240 V
Frekvens	50 Hz
Sladdens längd	100 cm
Typ av kontakt	(F;E) Eurokontakt

Logistisk information

Bredd (mm)	404 mm
Djup utan handtag	500 mm
Höjd	725 mm
Bredd med maximal dörröppning	707 mm
Djup med handtag	570 mm
Djup med dörr öppen 90°	800 mm
Djup på distanser	30 mm

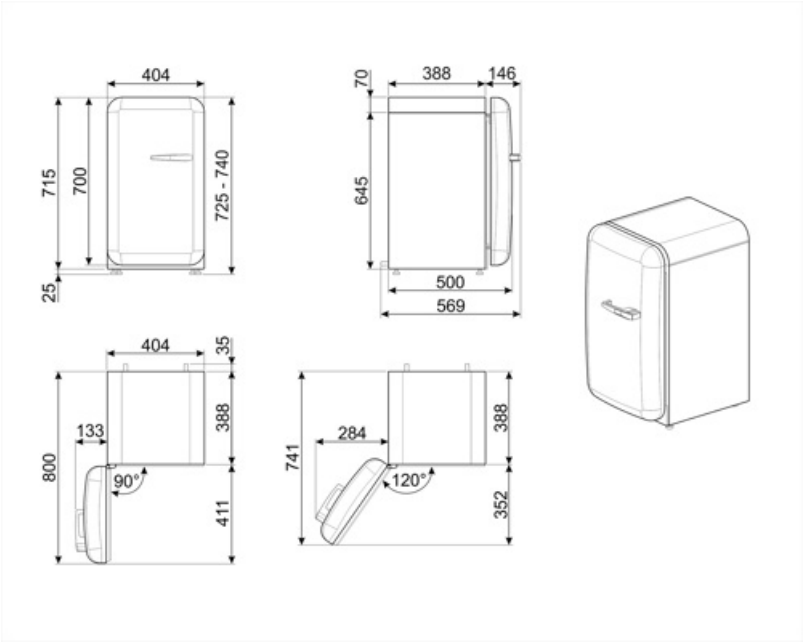
404
715
700
725 - 740
25
70
388
146
645
500
569
404
35
800
133
388
90°
411
741
284
388
120°
352

Kompatibela Tillbehör

KITCABLE90UK

Kabel med IEC-kontakt och brittisk kontakt

Alternative products



FAB5LPG6

Gångjärnens position: Vänster
Pastellgrön



FAB5LPK6

Gångjärnens position: Vänster
Rosa



FAB5LPB6

Gångjärnens position: Vänster
Pastellblå



FAB5LWH6

Gångjärnens position: Vänster
Vit



FAB5LSV6

Gångjärnens position: Vänster
Silver



FAB5LOR6

Gångjärnens position: Vänster
Orange



FAB5LBL6

Gångjärnens position: Vänster
Svart



FAB5LCR6

Gångjärnens position: Vänster
Creme

Symbols glossary



Den automatiska avfrostningen fungerar genom att avfrosta automatiskt med jämna mellanrum, vilket eliminerar behovet av att frosta av manuellt.



Energieffektivitetsklass C



A+++: Vitvaror med denna symbol kan minska energiförbrukningen med ytterligare 30% från standard A-energiklass.



Inre LED-belysning: ett mer energieffektivt och mer varaktigt sätt att lysa upp apparatens inre.