FAB5LSV6



Familia	Frigorífico
Instalación	Libre instalación
Categoría	Monopuerta
Ancho de referencia	Hasta 60 cm
Altura de referencia	Hasta 100 cm
Sistema de refrigeración	Estático
Descongelación	Automático
Tipo de bisagra	Estándar
Posición bisagra	Izquierda
Código EAN	8017709350000

Estética

Estética	50's Style
Color	Plata
Diseño	Abombado
Acabado	Brillante
Material de la puerta	Termomoldeada
Tirador	Externo
Tipo de tirador	Fija
Color tirador	Cromo
Color logo	Cromo
Material de los laterales	Acero
Color laterales	Plata
Logo	Insertado
Color del perfil de los estantes de la puerta	Cromo
Color del perfil de los cajones	Cromo
Color del perfil del estante de vidrio	Cromo

Instalación compartimento frigorífico

Número estantes regulables	2
Material del estante	Vidrio
Nº de Luces	1
Iluminación interna frigorífico	Sí
Tipo de iluminación interior frigorífico	LED

Contrapuerta compartimento frigorífico

Número compartimentos de puerta regulables	1
Compartimento portaobjetos con perfil metálico	Sí
Número de compartimento portabotellas	1
Ménsulas portabotellas con cable metálico	Sí

Otras características técnicas

Tipo de control de la temperatura	Electrónico
Tipo de gas refrigerante	R600a
Tipo de compresor	Estándar
Cantidad de gas refrigerante (gr)	19 g
Agente espumante	Ciclopentano

Rendimiento / Etiqueta energética - Reg. 2019



Consumo energético anual	49 kWh/a	**Volumen total compartimento frigorífico**	34 l
Clase de eficiencia energética	C	**Rumorosidad**	36 dB(A) re 1 pW
Clase de emisión de ruido acústico aéreo	C	**Clase climática**	SN, N, ST, T
Volumen neto total	34 l	**EEI**	63 %

Conexión eléctrica

Datos nominales de conexión eléctrica	60 W	**Frecuencia (Hz)**	50 Hz
Corriente	0,3 A	**Longitud del cable de alimentación**	100 cm
Tensión	220-240 V	**Enchufe**	Schuko (F;E)

Datos logísticos

Ancho del producto (mm)	404 mm	**Profundidad del producto con tirador**	570 mm
Profundidad sin tirador	500 mm	**Profundidad del producto con la puerta abierta a 90°**	800 mm
Altura con patas	725 mm	**Profundidad espaciador**	30 mm
Ancho del producto con apertura máxima de puertas	707 mm		

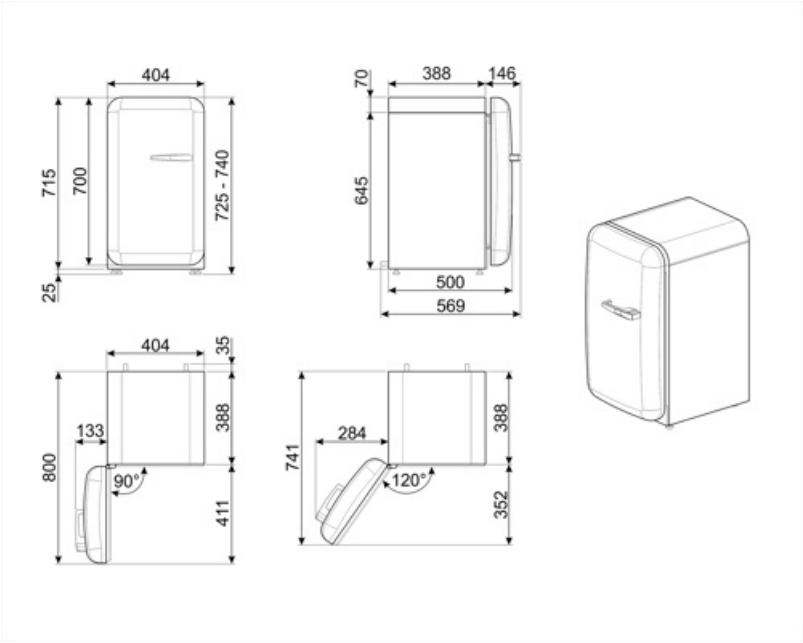
404
715
700
725 - 740
25
70
388
146
645
500
569
404
35
800
133
388
90°
411
741
284
388
120°
352

Accesorios Compatible

KITCABLE90UK

Cable with IEC connector and UK plug

Productos alternativos



FAB5LPG6

Posición bisagra: Izquierda
Verde pastel



FAB5LPK6

Posición bisagra: Izquierda
Rosa



FAB5LPB6

Posición bisagra: Izquierda
Azul



FAB5LWH6

Posición bisagra: Izquierda
Blanco



FAB5LOR6

Posición bisagra: Izquierda
Naranja



FAB5LBL6

Posición bisagra: Izquierda
Negro



FAB5LCR6

Posición bisagra: Izquierda
Crema



FAB5LRD6

Posición bisagra: Izquierda
Rojo

Symbols glossary



A +++: los dispositivos Smeg permiten un considerable ahorro de energía en Clase A, A +, A ++ y A +++, para reducir el consumo mientras se mantiene la máxima eficiencia y garantizar el respeto por el medio ambiente.



Iluminación LED interna: la iluminación LED interna garantiza el ahorro de energía y al mismo tiempo ofrece una luz de atmósfera.



Descongelación automática: todos los modelos de refrigerador están equipados con descongelación automática en el compartimiento del refrigerador.



Clase eficiencia energética C