FAB5LSV6



Tuoteryhmä	Jääkaappi
Asennus	Vapaasti seisova
Ryhmä	Yksi ovi
Viiteleveys	Enintään 60 cm
Viitekorkeus	Enintään 100 cm
Jäähdytystyyppi	Staattinen
Sulatus	Automaattinen
Saranatyyppi	Tavallinen
Saranoiden sijainti	Vasemmalla
EAN-koodi	8017709350000

Estetiikka

Estetiikka	50-luvun tyyli
Väri	Hopea
Design	Pyöristetty
Pinnan viimeistely	Kiiltävä
Materiaali	Kestomuovia
Kahva	Ulkoinen
Kahvan tyyppi	Asennettu
Kahvan väri	Kromattu
Logon väri	Kromi
Kylkien materiaali	Teräs
Kylkien väri	Hopea
Logo	Lisätty
Oven hyllyjen reunan väri	Chrome
Laatikkojen etuosan värin	Kromi
Lasihyllyjen reunan väri	Kromi

Jääkaapin ominaisuudet

Säädettävien hyllyjen materiaali	2
Hyllyjen materiaali	Lasi
Lamppujen lukumäärä	1
Jääkaapin sisävalo	Kyllä
Jääkaapin sisävalon tyyppi	LEDit

Jääkaapin sisäovi

Säädettävien ovihyllyjen määrä	1
Säädettävät oven metallilankahyllyt	Kyllä
Pullohyllyjen määrä	1
Metallilankapullohyllyt	Kyllä

Jääkaapin muut ominaisuudet

Kosteuden säätö	No

Muut tekniset ominaisuudet

Lämpötilansäätöjen määrä	Elektroninen
Jäähdytysaineen tyyppi	R600a
Kompressorin tyyppi	Standardi
Jääkaappiaineen määrä (g)	19 g
Vaahdon tyyppi	Syklopentaani

Suorituskyky / energiamerkintä - as. 2019



Vuotuinen energiankulutus	49 kWh/a
Energialuokka	C
Äänitason luokka	C
Kokonaisnettotilavuus	34 l

Kylmäsäilytystilojen ja pakastamattomien tilojen tilavuuksien summa	34 l
Äänitaso	36 dB(A) re 1 pW
Ilmastoluokitus	SN, N, ST, T
EEI	63 %

Sähköliitäntä

Sähköliitäntä	60 W
Virta (A)	0.3 A
Jännite (V)	220-240 V

Taajuus (Hz)	50 Hz
Johdon pituus	100 cm
Sähköpistokkeen tyyppi	(F;E) Schuko

Logistiikkatiedot

Leveys (mm)	404 mm
Syvyys ilman kahvaa	500 mm
Korkeus jaloilla	725 mm
Tuotteen leveys kun ovet ovat täysin auki	707 mm

Tuotteen syvyys kahvalla	570 mm
Tuotteen syvyys kun ovi auki 90°	800 mm
Tilanjakajan syvyys	30 mm

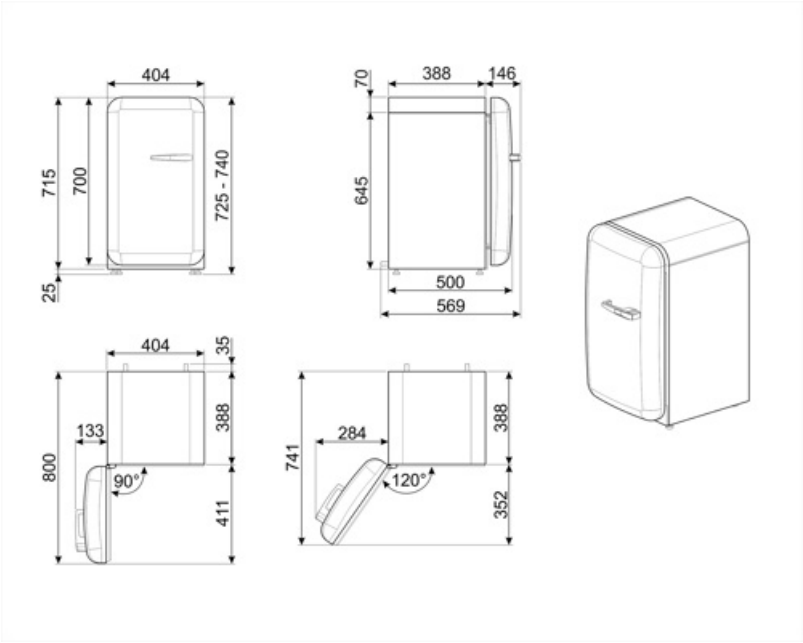
404
715
700
725 - 740
25
70
388
146
645
500
569
404
35
133
388
800
90°
411
741
284
388
120°
352

Compatible Accessories

KITCABLE90UK

Johto, jossa IEC-liitin ja Ison-Britannian pistoke

Alternative products



FAB5LPG6

Saranoiden sijainti: Vasemmalla
Pastellinvihreä



FAB5LPK6

Saranoiden sijainti: Vasemmalla
Vaaleanpunainen



FAB5LPB6

Saranoiden sijainti: Vasemmalla
Pastellinsininen



FAB5LWH6

Saranoiden sijainti: Vasemmalla
Valkoinen



FAB5LOR6

Saranoiden sijainti: Vasemmalla
Oranssi



FAB5LBL6

Saranoiden sijainti: Vasemmalla
Musta



FAB5LCR6

Saranoiden sijainti: Vasemmalla
Kermanvärinen



FAB5LRD6

Saranoiden sijainti: Vasemmalla
Punainen

Symbols glossary



Automaattinen sulatusjärjestelmä huolehtii sulatuksesta automaattisesti säännöllisin aikavälein, jolloin sulatuksesta ei tarvitse huolehtia.



LED-sisävalo: energiatehokkaampi ja kestävä tapa valaista laitteen sisäosa.



A+++: Laitteet, joissa on tämä symboli, voivat vähentää energiankulutusta vielä 30 % vakiona olevasta A-energialuokituksesta.



Energiatehokkuusluokka C