# FAB5LWH6




| | |
|---|---|
| **Tuoteryhmä** | Jääkaappi |
| **Asennus** | Vapaasti seisova |
| **Ryhmä** | Yksi ovi |
| **Viiteleveys** | Enintään 60 cm |
| **Viitekorkeus** | Enintään 100 cm |
| **Jäähdytystyyppi** | Staattinen |
| **Sulatus** | Automaattinen |
| **Saranatyyppi** | Tavallinen |
| **Saranoiden sijainti** | Vasemmalla |
| **EAN-koodi** | 8017709350024 |

## Estetiikka

| | | | |
|---|---|---|---|
| **Estetiikka** | 50-luvun tyyli | **Logon väri** | Kromi |
| **Väri** | Valkoinen | **Kylkien materiaali** | Teräs |
| **Design** | Pyöristetty | **Kylkien väri** | Valkoinen |
| **Pinnan viimeistely** | Kiiltävä | **Logo** | Lisätty |
| **Materiaali** | Kestomuovia | **Oven hyllyjen reunan väri** | Chrome |
| **Kahva** | Ulkoinen | **Laatikkojen etuosan värin** | Kromi |
| **Kahvan tyyppi** | Asennettu | **Lasihyllyjen reunan väri** | Kromi |
| **Kahvan väri** | Kromattu | | |

## Jääkaapin ominaisuudet

| | | | |
|---|---|---|---|
| **Säädettävien hyllyjen materiaali** | 2 | **Jääkaapin sisävalo** | Kyllä |
| **Hyllyjen materiaali** | Lasi | **Jääkaapin sisävalon tyyppi** | LEDit |
| **Lamppujen lukumäärä** | 1 | | |

## Jääkaapin sisäovi

| | | | |
|---|---|---|---|
| **Säädettävien ovihyllyjen määrä** | 1 | **Pullohyllyjen määrä** | 1 |
| **Säädettävät oven metallilankahyllyt** | Kyllä | **Metallilankapullohyllyt** | Kyllä |

## Jääkaapin muut ominaisuudet

| | |
|---|---|
| **Kosteuden säätö** | No |

## Muut tekniset ominaisuudet

| | |
|---|---|
| **Lämpötilansäätöjen määrä** | Elektroninen |
| **Jäähdytysaineen tyyppi** | R600a |
| **Kompressorin tyyppi** | Standardi |
| **Jääkaappiaineen määrä (g)** | 19 g |
| **Vaahdon tyyppi** | Syklopentaani |

## Suorituskyky / energiamerkintä - as. 2019



| | |
|---|---|
| **Vuotuinen energiankulutus** | 49 kWh/a |
| **Energialuokka** | C |
| **Äänitason luokka** | C |
| **Kokonaisnettotilavuus** | 34 l |

| | |
|---|---|
| **Kylmäsäilytystilojen ja pakastamattomien tilojen tilavuuksien summa** | 34 l |
| **Äänitaso** | 36 dB(A) re 1 pW |
| **Ilmastoluokitus** | SN, N, ST, T |
| **EEI** | 63 % |

## Sähköliitäntä

| | |
|---|---|
| **Sähköliitäntä** | 60 W |
| **Virta (A)** | 0,3 A |
| **Jännite (V)** | 220-240 V |

| | |
|---|---|
| **Taajuus (Hz)** | 50 Hz |
| **Johdon pituus** | 100 cm |
| **Sähköpistokkeen tyyppi** | (F;E) Schuko |

## Logistiikkatiedot

| | |
|---|---|
| **Leveys (mm)** | 404 mm |
| **Syvyys ilman kahvaa** | 500 mm |
| **Korkeus jaloilla** | 725 mm |
| **Tuotteen leveys kun ovet ovat täysin auki** | 707 mm |

| | |
|---|---|
| **Tuotteen syvyys kahvalla** | 570 mm |
| **Tuotteen syvyys kun ovi auki 90°** | 800 mm |
| **Tilanjakajan syvyys** | 30 mm |

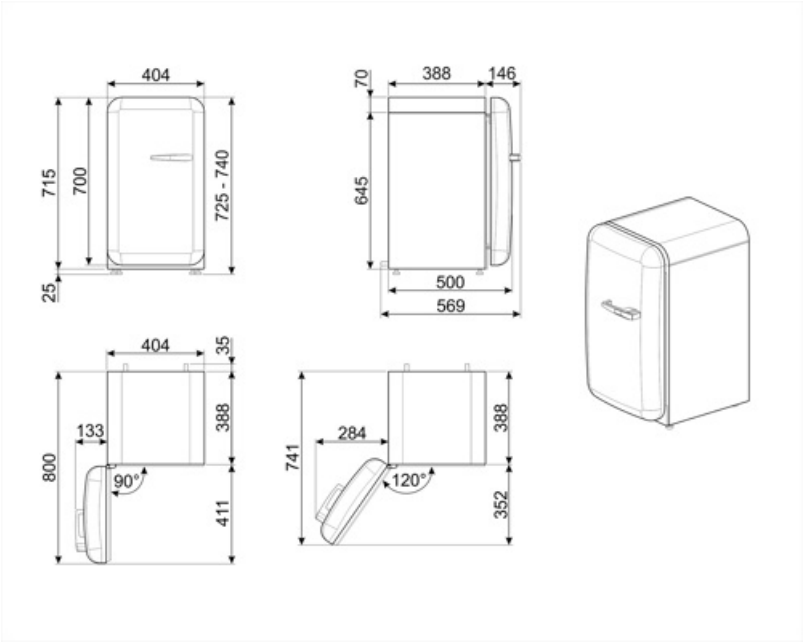
404
715
700
725 - 740
25
70
388
146
645
500
569
404
35
133
388
800
90°
411
741
284
388
120°
352

## Compatible Accessories

**KITCABLE90UK**

Johto, jossa IEC-liitin ja Ison-Britannian pistoke

## Alternative products



**FAB5LPG6**

**Saranoiden sijainti:** Vasemmalla
Pastellinvihreä



**FAB5LPB6**

**Saranoiden sijainti:** Vasemmalla
Pastellinsininen



**FAB5LOR6**

**Saranoiden sijainti:** Vasemmalla
Oranssi



**FAB5LCR6**

**Saranoiden sijainti:** Vasemmalla
Kermanvärinen



**FAB5LPK6**

**Saranoiden sijainti:** Vasemmalla
Vaaleanpunainen



**FAB5LSV6**

**Saranoiden sijainti:** Vasemmalla
Hopea



**FAB5LBL6**

**Saranoiden sijainti:** Vasemmalla
Musta



**FAB5LRD6**

**Saranoiden sijainti:** Vasemmalla
Punainen

# Symbols glossary



A+++: Laitteet, joissa on tämä symboli, voivat vähentää energiankulutusta vielä 30 % vakiona olevasta A-energialuokituksesta.



Automaattinen sulatusjärjestelmä huolehtii sulatuksesta automaattisesti säännöllisin aikavälein, jolloin sulatuksesta ei tarvitse huolehtia.




LED-sisävalo: energiatehokkaampi ja kestävä tapa valaista laitteen sisäosa.



Energiatehokkuusluokka C