FAB5LWH6

Familie	Koelkast
Installatie	Vrijstaand
Categorie	Enkeldeurs
Referentie breedte	Until 60 cm
Referentie hoogte	Until 100 cm
Type koeling	Statisch
Ontdooien	Automatisch
Type scharnier	Standaard
Positie scharnier	Links
EAN-code	8017709350024

Design

Esthetiek	Jaren 50
Kleur	Wit
Design	Bol
Afwerking	Glanzend
Materiaal deur	Thermisch gevormd kunststof
Handgreep	Extern
Type handvat	Vast
Kleur handgreep	Chroom
Kleur logo	Chroom
Materiaal zijwanden	Plaatstaal
Kleur zijkanten	Wit
Logo	Geassembleerd
Profielkleur deurvakken	Verchroomd
Profielkleur lades	Verchroomd
Kleur van glasplaatprofiel	Verchroomd

Uitrusting koelkast

Aantal verstelbare leggers	2
Shelves material	Glas
Aantal lampen	1
Binnenverlichting koelkast	Ja
Type binnenverlichting koelkast	Led

Binnendeur koelkast

Aantal verstelbare binnendeurcompartimenten	1
Binnendeurcompartimenten met metalen steunen	Ja
Aantal flessenhouders	1
Flessenhouders met metalen steunen	Ja

Overige features koelkast

Humidity Control	No

Overige technische eigenschappen

Type temperatuurcontrole	Elektronisch
Type koelmiddel	R600a
Type compressor	Standaard
Hoeveelheid koelmiddel (gr)	19 g
Schuimmiddel	Cyclopentaan

Performance / Energy Label - Reg. 2019

Energieverbruik per jaar	49 kWh/a
Energie-efficiëntieklasse	C
Geluidsniveau klasse	C
Totaal netto inhoud	34 l
Netto inhoud koelcompartiment(en)	34 l
Akoestische geluidsemissie	36 dB(A) re 1 pW
Klimaatklasse	SN, N, ST, T
EEI	63 %

Elektrische aansluiting

Aansluitwaarde	60 W
Stroom (A)	0.3 A
Spanning (V)	220-240 V
Frequentie (Hz)	50 Hz
Lengte voedingskabel	100 cm
Stekker	(F;E) Schuko

Logistieke informatie

Breedte product	404 mm
Diepte product	500 mm
Hoogte product	725 mm
Productbreedte met deuren maximaal geopend	707 mm
Productdiepte met handgreep	570 mm
Productdiepte met deuren op 90° geopend	800 mm
Diepte afstandhouder	30 mm

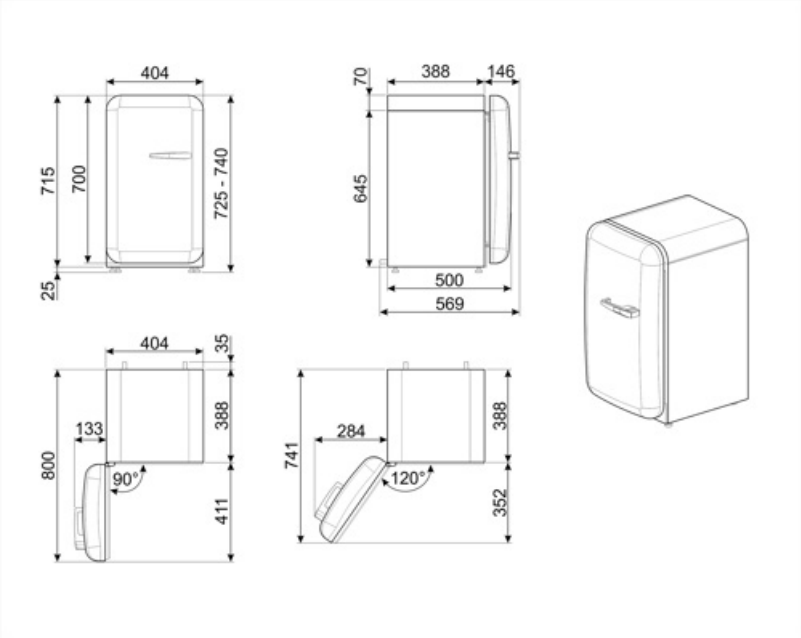
404
715
700
725 - 740
25
70
388
146
645
500
569
404
35
388
133
800
90°
411
741
284
388
120°
352

Compatibele Accessoires

KITCABLE90UK

Cable with IEC connector and UK plug

Alternative products

FAB5LPG6

Positie scharnier: Links
Watergroen

FAB5LPB6

Positie scharnier: Links
Pastelblauw

FAB5LOR6

Positie scharnier: Links
Oranje

FAB5LCR6

Positie scharnier: Links
Crème

FAB5LPK6

Positie scharnier: Links
Roze

FAB5LSV6

Positie scharnier: Links
Zilver

FAB5LBL6

Positie scharnier: Links
Zwart

FAB5LRD6

Positie scharnier: Links
Rood

Symbols glossary

Het automatische ontdooisysteem werkt door automatisch te ontdooien met regelmatige tussenpozen, waardoor ontdooien helemaal niet nodig is.

Led-binnenverlichting: is een meer energie-efficiënte en duurzame manier om de binnenkant van het apparaat te verlichten.

A+++: Appliances with this symbol can reduce energy consumption by a further 30% from the standard A energy rating.

Energy efficiency class C