FAB5RBL

Familia	Frigorífico
Instalación	Libre instalación
Categoría	Monopuerta
Sistema de refrigeración	Estático
Descongelación	Automático
Tipo de bisagra	Estándar
Posición bisagra	Derecha
Código EAN	8017709225902

Estética

Estética	50's Style	**Color tirador**	Cromo
Color	Negro	**Color logo**	Cromo
Diseño	Abombado	**Material de los laterales**	Acero
Acabado	Brillante	**Color laterales**	Negro
Material de la puerta	Termomoldeada	**Logo**	Insertado
Tirador	Externo	**Posición display**	
Tipo de tirador	Fija	**Otros colores disponibles**	Naranja, Azul, Blanco, Negro, Crema, Rosa, Rojo, Plata, Verde pastel

Instalación compartimento frigorífico

Número estantes regulables	2	**Iluminación interna frigorífico**	Sí
Tipología estantes regulables	Cristal	**Tipo de iluminación interior frigorífico**	LED

Contrapuerta compartimento frigorífico

Número compartimentos de puerta regulables	1	**Número de compartimento portabotellas**	1
Compartimento portaobjetos con perfil metálico	Sí	**Ménsulas portabotellas con cable metálico**	Sí

Otros equipos frigorífico

Ionizador

Otras características técnicas

Conexión de red de agua	
Tipo de control de la temperatura	Electromecánico
Tipo de gas refrigerante	Amoníaco
Agente espumante	Ciclopentano

Rendimiento / Etiqueta energética - Reg. 2019

Clase climática	N

Conexión eléctrica

Datos nominales de conexión eléctrica	60 W	**Frecuencia (Hz)**	50/60 Hz
Corriente	60 A	**Longitud del cable de alimentación**	100 cm
Tensión	220-240 V	**Enchufe**	Schuko (F;E)

Datos logísticos

Ancho del producto (mm)	404 mm	**Profundidad del producto con tirador**	540 mm
Profundidad sin tirador	500 mm	**Profundidad del producto con la puerta abierta a 90°**	800 mm
Altura con patas	734 mm	**Profundidad espaciador**	50 mm
Ancho del producto con apertura máxima de puertas	665 mm		

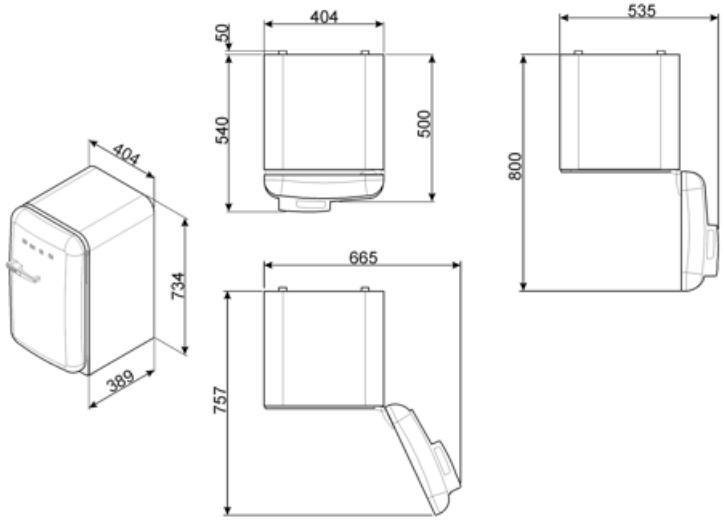
404
50
540
500
535
800
404
734
389
665
757

Accesorios Compatible

KITCABLE90UK

Cable with IEC connector and UK plug

Symbols glossary

Descongelación automática: todos los modelos de refrigerador están equipados con descongelación automática en el compartimiento del refrigerador.

Iluminación LED interna: la iluminación LED interna garantiza el ahorro de energía y al mismo tiempo ofrece una luz de atmósfera.

D: indica la clase energética del aparato.