FAB5RBL5



משפחת מוצרים	מקרר
התקנה	נפרד
קטגוריה	דלת אחת
רוחב ייחוס	60 עד cm
גובה ייחוס	100 עד cm
סוג קירור	סטטי
הפשרה	אוטומטית
סוג צירים	סטנדרטי
מיקום צירים	ימני
קוד EAN	8017709299545

אסתטיקה

סדרה עיצובית	סגנון שנות החמישים	**צבע לוגו**	כרום
צבע	שחור	**חומר דופן**	פלדה
עיצוב	עגול	**צבע דפנות**	שחור
גימור	מבריק	**Logo**	Applied
חומר	מעוצב בחום	**צבע פרופיל של מדפי דלת**	כרום
ידית	חיצוני	**צבע פרופיל מגירות**	כרום
סוג ידית	קבוע	**צבע פרופיל של מדף זכוכית**	כרום
צבע ידית	כרום		

מאפייני תא מקרר

מספר מדפים מתכווננים	2	**תאורה פנימית במקרר**	כן
חומר מדפים	זכוכית	**(סוג תאורה פנימית (מקרר**	LED

דלת פנימית של מקרר

מספר מדפי דלת מתכווננים	1	**מספר מדפי בקבוקים**	1
מדפי דלת מתכווננים עם פס תמיכה	כן	**מדפי בקבוקים עם פס תמיכה**	כן

מאפיינים טכניים אחרים

סוג בקרת טמפרטורה	אלקטרוני

סוג גז קרר	R600a
סוג מדחס	סטנדרטי
כמות קרר (גרם)	19 g
Foam agent	Cyclopentane

תווית חשמל / ביצועים – שנת 2019

צריכת חשמל שנתית	61 kWh/a	**סכום הנפחים של תאי הקירור והתאים הלא קפואים**	34 l
קטגוריית יעילות אנרגטית	D		
קטגוריית פליטות רעש נישא באוויר	C	**פליטות רעש נישא באוויר**	40 dB(A) re 1 pW
נפח נטו כולל	34 l	**קטגוריית אקלים**	SN, N, ST, T
		EEI	79 %

חיבור חשמלי

דירוג חיבור חשמלי	60 W	**תדר (Hz)**	50/60 Hz
זרם	0,3 A	**אורך כבל חשמל**	100 cm
מתח (וולט)	220-240 V	**תקע**	(F;E) Schuko

מידע לוגיסטי

רוחב	404 mm	**עומק מוצר עם ידית**	570 mm
עומק ללא ידית	500 mm	**עומק מוצר עם דלתות שנפתחות ב-90° מעלות**	800 mm
גובה	725 mm		
רוחב המוצר עם פתיחה מרבית של הדלתות	707 mm	**רוחב מרווח**	30 mm

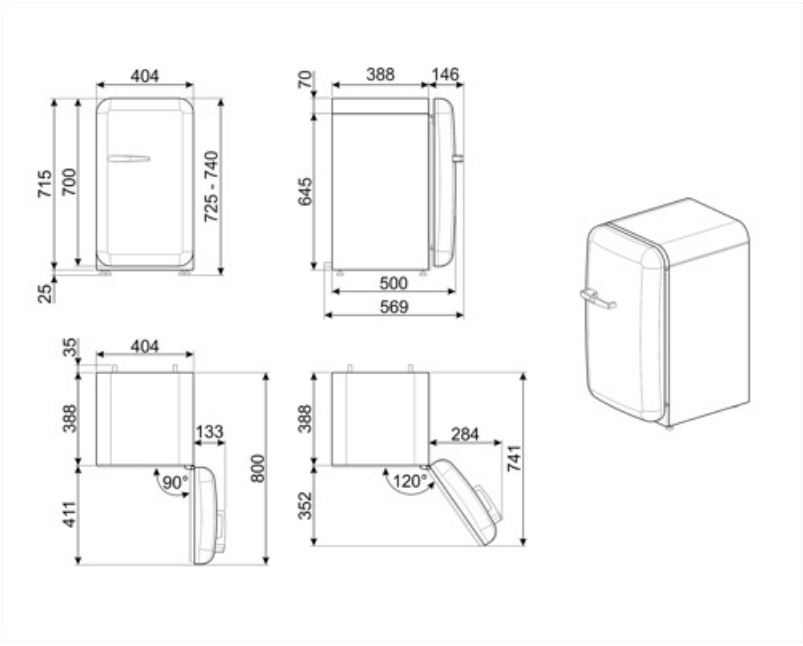

Compatible Accessories

KITCABLE90UK

ותקע בריטי IEC כבל עם מחבר

Alternative products



FAB5RPB5

מיקום צירים: ימני
כחול פסטל



FAB5RPK5

מיקום צירים: ימני
ורוד



FAB5RCR5

מיקום צירים: ימני
שמנת



FAB5RWH5

מיקום צירים: ימני
לבן



FAB5RRD5

מיקום צירים: ימני
אדום



FAB5RPG5

מיקום צירים: ימני
ירוק פסטל



FAB5RDUJ5

מיקום צירים: ימני
מעוטר / מיוחד



FAB5ROR5

מיקום צירים: ימני
תפוז



FAB5RSV5

מיקום צירים: ימני
כסף

Symbols glossary



A+++: מכשירים עם הסמל הזה מפחיתים את צריכת החשמל ביותר מ-30% בהשוואה לדירוג אנרגיה A.



מערכת ההפשרה האוטומטית פועלת על ידי הפשרה אוטומטית במרווחים קבועים ומבטלת את הצורך בהפשרה.



פנימית: דרך חסכונית יותר בחשמל LED תאורת ומאריכת ימים יותר להאיר את פנים המכונה.



D קטגוריית יעילות אנרגטית