# FAB5RBL5

| | |
|---|---|
| **Produktgrupp** | Kyl |
| **Installation** | Fristående |
| **Kategori** | Enkel dörr |
| **Referensbredd** | Upp till 60 |
| **Referenshöjd** | Upp till 100 |
| **Typ av kyla** | Statisk |
| **Avfrostning** | Automatisk |
| **Typ av gångjärn** | Standard |
| **Gångjärnens position** | Höger |
| **EAN-kod** | 8017709299545 |

## Estetisk linje

| | | | |
|---|---|---|---|
| **Estetik** | 50's Style | **Färg på logo** | Krom |
| **Färg** | Svart | **Sidopartiernas material** | Stål |
| **Finish** | Högblank | **Sidornas färg** | Svart |
| **Design** | Rundad | **Logga** | Utanpåliggande |
| **Dörrens material** | Formpressad | **Färg på dörrhyllsprofiler** | Krom |
| **Handtag** | Extern | **Färg på lådprofiler** | Krom |
| **Typ av handtag** | Fast | **Färg på hyllprofiler** | Krom |
| **Handtagets färg** | Krom | | |

## Inredning kylskåp

| | | | |
|---|---|---|---|
| **Antal justerbara hyllplan** | 2 | **Belysning kyl** | Ja |
| **Typ av justerbara hyllplan** | Glas | **Typ av Belysning kyl** | LED |

## Kylskåpsdörr

| | | | |
|---|---|---|---|
| **Antal justerbara hyllplan** | 1 | **Antal hyllplan med flaskställ** | 1 |
| **Justerbara hyllplan av metalltråd** | Ja | **Flaskställ med metalltråd** | Ja |

## Andra tekniska egenskaper

| | |
|---|---|
| **Typ av temperaturkontroll** | Elektronisk |
| **Typ av kylgas** | R600a |
| **Typ av kompressor** | Standard |
| **Mängd kylmedia (gr)** | 19 g |
| **Skummedel** | Cyklopentan |

## Prestanda/Energimärkning – Reg. 2019

| | |
|---|---|
| **Årlig energianvändning (kWh/år)** | 61 kWh/a |
| **Energiklass** | D |
| **Utsläppsklass för luftburet akustiskt buller** | C |
| **Totalvolym (dm3 eller liter)** | 34 l |
| **Summan av lågtemperaturfackets/-ens och kylfacket/-ens volymer** | 34 l |
| **Luftburet akutstiskt buller räknat i dB(A) re 1 pW** | 40 dB(A) re 1 pW |
| **Klimatklass** | SN, N, ST, T |
| **EEI** | 79 % |

## Elektrisk anslutning

| | | | |
|---|---|---|---|
| **Typ av kontakt** | (F;E) Eurokontakt | **Volt (V)** | 220-240 V |
| **Anslutningseffekt** | 60 W | **Frekvens** | 50/60 Hz |
| **Ström** | 0,3 A | **Sladdens längd** | 100 cm |

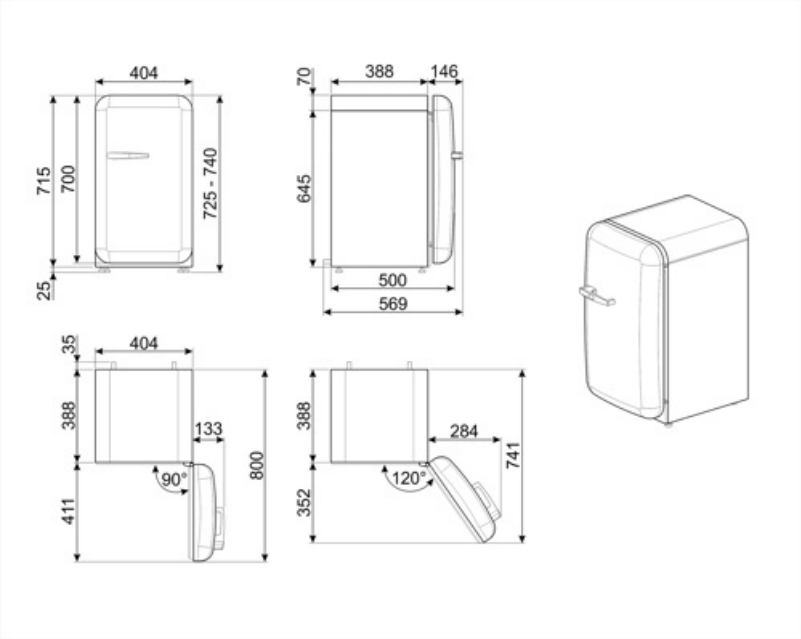

## Kompatibela Tillbehör

**KITCABLE90UK**

Kabel med IEC-kontakt och brittisk kontakt

## Alternative products

**FAB5RPB5**

**Gångjärnens position:** Höger
Pastellblå

**FAB5RCR5**

**Gångjärnens position:** Höger
Creme

**FAB5RRD5**

**Gångjärnens position:** Höger
Röd

**FAB5RDUJ5**

**Gångjärnens position:** Höger
Dekoration/Specialfärg

**FAB5RSV5**

**Gångjärnens position:** Höger
Silver

**FAB5RPK5**

**Gångjärnens position:** Höger
Rosa

**FAB5RWH5**

**Gångjärnens position:** Höger
Vit

**FAB5RPG5**

**Gångjärnens position:** Höger
Pastellgrön

**FAB5ROR5**

**Gångjärnens position:** Höger
Orange

## Symbols glossary

A+++: Vitvaror med denna symbol kan minska energiförbrukningen med ytterligare 30% från standard A-energiklass.

Inre LED-belysning: ett mer energieffektivt och mer varaktigt sätt att lysa upp apparatens inre.

Den automatiska avfrostningen fungerar genom att avfrosta automatiskt med jämna mellanrum, vilket eliminerar behovet av att frosta av manuellt.

Energieffektivitetsklass D

## Benefit (TT)

**Köldmediegas R600a**

Miljövänlig köldmediegas R600a bidrar till snabb kylning med lägre energiförbrukning

**Klimatklass**

Klimatklass SN-T gör apparaten lämplig för användning i rumstemperatur mellan 10 °C och 43 °C (50 °F ~ 109 °F)

**Externt handtag**

Det externa handtaget säkerställer praktisk användning och enkel användning av kylskåpet

**Invändig belysning i kylskåp**

Invändig belysning för perfekt översikt över hyllorna i kylfacket