FAB5RCR3

Famille	Réfrigérateurs
Installation	Pose libre
Catégorie	Une porte
Type de refroidissement	Statique
Dégivrage	Automatique
Type de charnières	Standard
Position des charnières	Droite
Code EAN	8017709245832

Esthétique

Esthétique	Années 50
Couleur	Crème
Finition	Brillant
Design	Bombé
Matériau de la porte	Plastique thermoformé
Poignée	Externe
Type de poignée	Fixe
Couleur de la poignée	Chromé
Couleur du logo	Chromé
Matériau des parois latérales	Tôle d'acier
Couleur des parois latérales	Crème
Logo	Appliqué
Position de l'afficheur	
Couleurs disponibles	Orange, Bleu Azur, Blanc, Noir, Crème, Rose, Rouge, Gris métal, Vert d'Eau, Décoré / Spécial

Caractéristiques réfrigérateur

Nombre de clayettes réglables	2
Type de clayettes réglables	Verre
Eclairage interne réfrigérateur	Oui
Type d'éclairage interne réfrigérateur	LED

Contre-porte réfrigérateur

Nombre de balconnets réglables	1
Balconnets réglables avec fil métallique	Oui
Nombre de balconnets porte-bouteilles	1

Balconnet porte-bouteilles avec fil métallique	Oui

Autres caractéristiques techniques

Raccordement réseau d'eau	
Type de contrôle de la température	Électronique
Type de gaz réfrigérant	R600a
Type compresseur	Standard
Quantité de réfrigérant (gr)	19 g
Agent d'expansion pour mousses isolantes	Cyclopentane

Performance / Etiquette énergétique - Reg. 2019

Consommation d'énergie annuelle	61 kWh/a	**Somme des volumes du (des) compartiment(s) Extra Fresh et du (des) compartiment(s) frais**	34 l
Classe énergétique	D	**Niveau sonore**	40 dB(A) re 1 pW
Classe d'émissions acoustiques dans l'air	C	**Classe climatique**	SN, N, ST, T
Volume net total	34 l	**EEI**	79 %

Raccordement électrique

Type de prise	(F;E) Schuko	**Fréquence**	50/60 Hz
Intensité	0,22 A	**Longueur du câble d'alimentation**	200 cm
Tension	220-240 V		

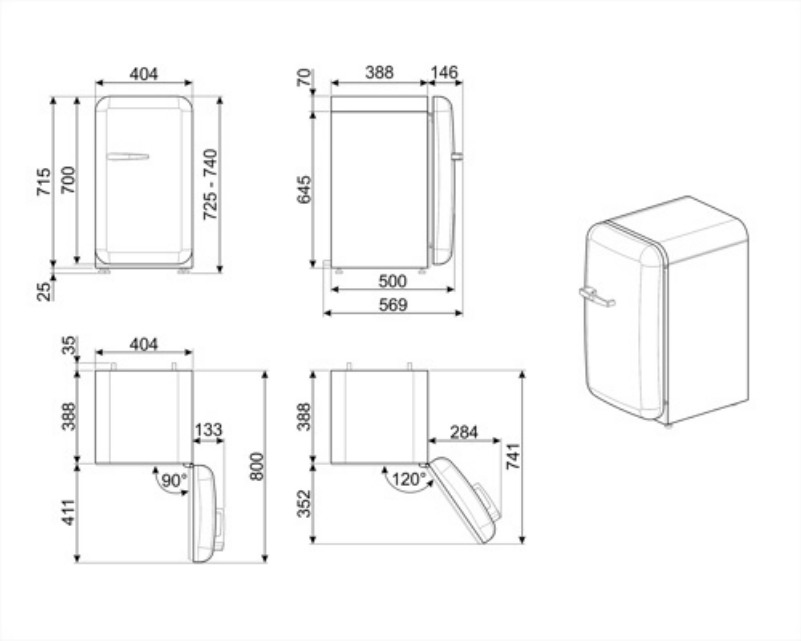

Accessoires Compatibles

KITCABLE90UK

Câble avec connecteur IEC et prise UK

Symbols glossary

Dégivrage automatique : Le réfrigérateur se dégivre automatiquement. L’eau issue de ce dégivrage ne doit pas être récupérée car le réfrigérateur est équipé d’un système d’évaporation.

Eclairage intérieur LED : L'éclairage intérieur LED assure à la fois des économies d'énergie et un éclairage d'ambiance.

A+++ : Les produits Smeg, en classe énergétique A, A+, A++ et A+++, permettent de réduire la consommation d’énergie tout en gardant une efficacité maximale et en garantissant un meilleur respect de l’environnement.

Classe énergétique D

Benefit (TT)

Refrigerant gas R600a

Environmentally friendly R600a refrigerant gas contributes to rapid cooling with lower energy consumption

Climate class

Climatic class SN-T makes the appliance suitable for working at room temperature between 10 °C and 43 °C (50 °F ~ 109 °F)

Poignée extérieure

La poignée extérieure garantit praticité et facilité d'utilisation du réfrigérateur

Éclairage intérieur du réfrigérateur

L'éclairage intérieur assure une visibilité parfaite des étagères dans le compartiment réfrigérateur, facilitant l'accès et l'organisation des aliments