FAB5RCR3

Família	Frigorífico
Instalação	Livre instalação
Categoria	1 porta
Tecnologia	Estático
Descongelação	Automática
Tipo de dobradiças	Livre instalação
Dobradiças	À direita
Código EAN	8017709245832

Design

Design	Anni 50	**Cor do puxador**	´Cromado
Cor	Creme	**Cor do logótipo**	Logótipo cromado
Acabamentos	Polido	**Material das laterais**	Aço
Série	Arredondado	**Cor das laterais**	Laterais em creme
Material da porta	Fibra termoformada	**Logótipo**	Logótipo aplicado
Puxador	Externo	**Posição display**	
Tipo de puxador	Fixo	**Outras cores disponíveis**	Laranja, Azul céu, Branco, Preto, Creme, Cor de rosa, Vermelho, Cinza, Verde água, Decoração especial

Composição do interior do frigorífico

Número de prateleiras ajustáveis	2	**Iluminação interna do frigorífico**	Sim
Tipo de prateleiras ajustáveis	Ajustáveis em altura	**Tipo de iluminação do frigorífico**	LED

Composição do interior da porta do frigorífico

Compartimentos da porta ajustáveis	1	**Compartimentos da porta para garrafas**	1
Prateleiras da porta ajustáveis com suportes em metal	Sim	**Prateleiras para garrafas da porta com suportes em metal**	Sim

Outras características técnicas

Conexão à rede de água	
Tipo de controlo da temperatura	Eletrónico
Tipo de gás de refrigeração	R600a
Tipo de compressor	Compressor standard
Quantidade de refrigerante (gr.)	19 g
Espuma expansiva de isolamento	Ciclopentano

Performance / Etiqueta energética

Consumo anual de energia	61 kWh/a	**Volume líquido do frigorífico**	34 l
Classe energética	D	**Emissão de ruído aéreo**	40 dB(A) re 1 pW
Classe de emissão de ruído aéreo	C	**Classe climática**	SN, N, ST, T
		EEI	79 %
Volume net total	34 l		

Ligação elétrica

Ficha elétrica	(F;E) Schuko	**Frequência (Hz)**	50/60 Hz
Corrente (Amperes)	0,22 A	**Comprimento do cabo de alimentação**	200 cm
Tensão (Volts)	220-240 V		

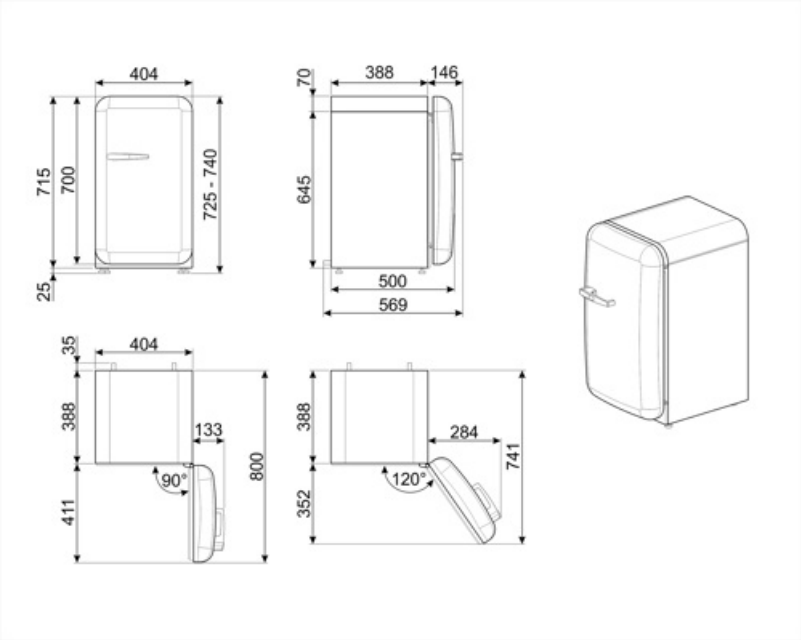

Acessórios Compatíveis

KITCABLE90UK

Symbols glossary

Descongelação: sistema de descongelamento automático em intervalos regulares, eliminando a necessidade de descongelar completamente.

Iluminação por LED no interior, criando uma luz com uma distribuição perfeita. O LED consome menos energia, aquece muito menos e tem uma vida mais longa do que as lâmpadas tradicionais.

Classe de eficiência energética do produto declarada na etiqueta energética e na ficha do produto e em conformidade com os regulamentos UE.

Classe de eficiência energética do produto declarada na etiqueta energética e na ficha do produto e em conformidade com os regulamentos UE.

Benefit (TT)

Gás refrigerante R600a

O gás refrigerante R600a, amigo do ambiente, contribui para um arrefecimento rápido com menor consumo de energia

Classe climática

A classe climática SN-T torna o aparelho adequado para trabalhar a uma temperatura ambiente entre 10 °C e 43 °C (50 °F ~ 109 °F)

Puxador

O puxador garante praticidade e facilidade na utilização do frigorífico

Iluminação interior

Iluminação interior para uma visibilidade perfeita do interior do frigorífico