FAB5RCR6

Produktfamilie	Kühlschrank
Installation	Standgerät
Produktkategorie	1-türig
Referenzbreite	Bis 60 cm
Referenzhöhe	Bis 100 cm
Kühlsystem	Statisch
Abtausystem	Automatisch
Scharniersystem	Standard
Türanschlag	Rechts
EAN-Code	8017709349868

Ästhetik

Ästhetik	50's Style
Farbe	Creme
Oberfläche	Hochglanz
Design	Bombiert
Ausführung der Gerätetür	Thermogeformt
Position des Türgriffs	Extern
Ausführung/Position des Türgriffs	Fest fixiert
Farbe/Ausführung des Türgriffs	Chrom
Farbe/Ausführung des Markenlogos	Chrom
Material der Seitenwände	Metall
Farbe/Ausführung der Seitenwände	Creme
Markenlogo	3D

Aufteilung Kühlteil

Anzahl der höhenverstellbaren Einlegeböden	2
Art der höhenverstellbaren Einlegeböden	Sicherheitsglas
Anzahl der Beleuchtungen	1
Innenbeleuchtung des Kühlteils	Ja
Art der Innenbeleuchtung Kühlteil	LED

Aufteilung Innentür Kühlteil

Anzahl der Flaschenborde	1

Anzahl der höhenverstellbaren Türablagen	1	**Flaschenbord mit Metall-Schutzreling**	Ja
Türablagen mit Metall-Schutzreling	Ja		

Weitere technische Eigenschaften

Temperatursteuerung	Elektronisch
Kältemittel	R600a
Kompressor	Standard
Füllmenge des Kältemittels	19 g
Material der Isolierschäumung	Cyclopentan

Technische Daten / Energielabel - Reg. 2019 - bindend ab 1.3.2021

Jährlicher Energieverbrauch	49 kWh/Jahr	**Summe der Rauminhalte der Kaltlagerfächer und der Kühlfächer**	34 l
Energieeffizienzklasse	C	**Luftschallemissionen**	36 dB(A) re 1 pW
Luftschallemissionsklasse	C	**Klimaklassen**	SN, N, ST, T
Gesamtrauminhalt (in dm3 oder l)	34 l	**EEI**	63 %

Elektrischer Anschluss

Netzstecker	(F;E) Schuko	**Spannung**	220-240 V
Elektrischer Gesamtanschlusswert	60 W	**Frequenz**	50 Hz
Absicherung	0,3 A	**Länge Netzkabel**	200 cm

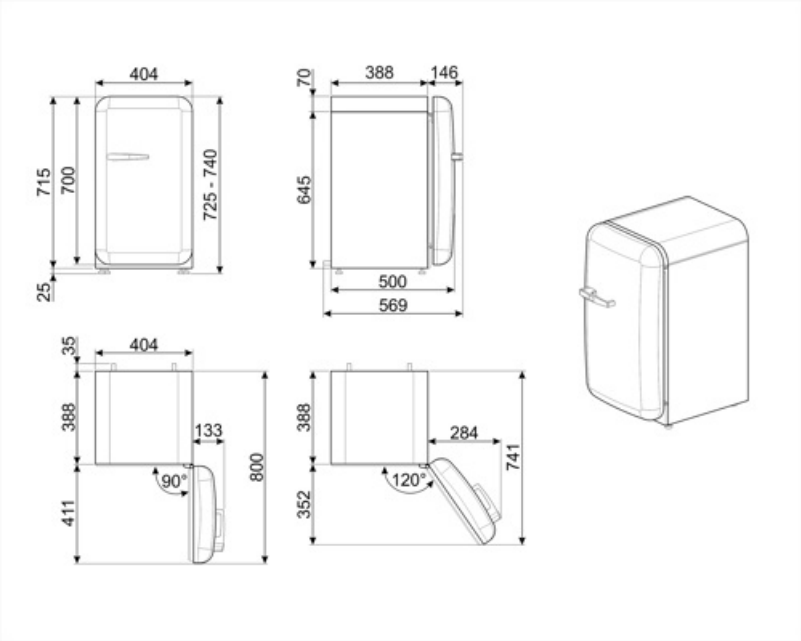

Kompatibel Zubehör

KITCABLE90UK

Netzkabel mit IEC-Stecksystem und UK-Netzstecker

Alternative Produkte

FAB5RWH6

Türanschlag: Rechts
Weiß

FAB5RDGC6

Türanschlag: Rechts
Sonderedition

FAB5RDCCBL6

Türanschlag: Rechts
Schwarz

FAB5RPG6

Türanschlag: Rechts
Pastellgrün

FAB5RPB6

Türanschlag: Rechts
Pastellblau

FAB5RBL6

Türanschlag: Rechts
Schwarz

FAB5ROR6

Türanschlag: Rechts
Orange

FAB5RRD6

Türanschlag: Rechts
Rot

FAB5RDCCRD6

Türanschlag:
Rot

FAB5RDUJ6

Türanschlag: Rechts
Sonderedition

FAB5RSV6

Türanschlag: Rechts
Silber

FAB5RPK6

Türanschlag: Rechts
Cadillac Pink

FAB5RDGME6

Türanschlag: Rechts
Sonderedition

FAB5LCR6

Türanschlag: Links
Creme

FAB5RDAPO6

Türanschlag:
Sonderedition

Symbols glossary

A+++: Geräte mit diesem Symbol können den Energieverbrauch um bis zu 30 % gegenüber der Energieeffizienzklasse A senken.

Abtauautomatik: vollautomatisches Abtauen in regelmäßigen Abständen, wodurch ein manueller Eingriff nicht mehr erforderlich ist.

LED-Innenbeleuchtung: eine energieeffiziente, langlebige und sehr effektive Art der Ausleuchtung des Kühlteils.

Energieeffizienzklasse C