FAB5RCR6

Tuoteryhmä	Jääkaappi
Asennus	Vapaasti seisova
Ryhmä	Yksi ovi
Viiteleveys	Enintään 60
Viitekorkeus	Enintään 100
Jäähdytystyyppi	Staattinen
Sulatus	Automaattinen
Saranatyyppi	Tavallinen
Saranoiden sijainti	Oikealla
EAN-koodi	8017709349868

Estetiikka

Estetiikka	50-luvun tyyli	**Kahvan tyyppi**	Asennettu
Väri	Kermanvärinen	**Kahvan väri**	Kromattu
Pinnan viimeistely	Kiiltävä	**Logon väri**	Kromi
Design	Pyöristetty	**Kylkien materiaali**	Teräs
Materiaali	Kestomuovia	**Kylkien väri**	Kermanvärinen
Kahva	Ulkoinen	**Logo**	Lisätty

Jääkaapin ominaisuudet

Säädettävien hyllyjen materiaali	2	**Jääkaapin sisävalo**	Kyllä
Säädettävien hyllyjen määrä	Lasi	**Jääkaapin sisävalon tyyppi**	LEDit
Lamppujen lukumäärä	1		

Jääkaapin sisäovi

Säädettävien ovihyllyjen määrä	1	**Pullohyllyjen määrä**	1
Säädettävät oven metallilankahyllyt	Kyllä	**Metallilankapullohyllyt**	Kyllä

Jääkaapin muut ominaisuudet

Kosteuden säätö	No

Muut tekniset ominaisuudet

Lämpötilansäätöjen määrä	Elektroninen
Jäähdytysaineen tyyppi	R600a
Kompressorin tyyppi	Standardi
Jääkaappiaineen määrä (g)	19 g
Vaahdon tyyppi	Syklopentaani

Suorituskyky / energiamerkintä - as. 2019

Vuotuinen energiankulutus	49 kWh/a
Energialuokka	C
Äänitason luokka	C
Kokonaisnettotilavuus	34 l
Kylmäsäilytystilojen ja pakastamattomien tilojen tilavuuksien summa	34 l
Äänitaso	36 dB(A) re 1 pW
Ilmastoluokitus	SN, N, ST, T
EEI	63 %

Sähköliitäntä

Sähköpistokkeen tyyppi	(F;E) Schuko
Sähköliitäntä	60 W
Virta (A)	0.3 A
Jännite (V)	220-240 V
Taajuus (Hz)	50 Hz
Johdon pituus	200 cm

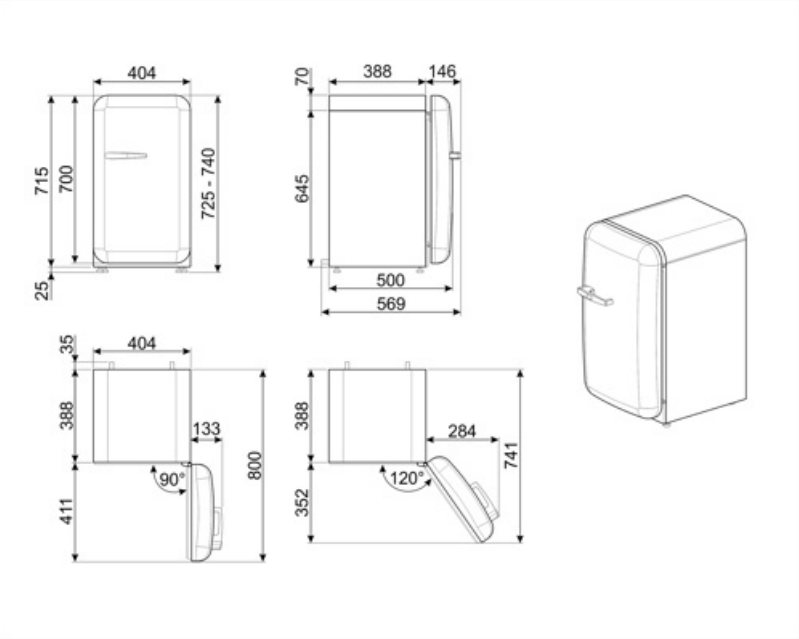

Compatible Accessories

KITCABLE90UK

Johto, jossa IEC-liitin ja Ison-Britannian pistoke

Alternative products

FAB5RWH6

Saranoiden sijainti: Oikealla
Valkoinen

FAB5RSV6

Saranoiden sijainti: Oikealla
Hopea

FAB5RPK6

Saranoiden sijainti: Oikealla
Vaaleanpunainen

FAB5RBL6

Saranoiden sijainti: Oikealla
Musta

FAB5RRD6

Saranoiden sijainti: Oikealla
Punainen

FAB5RDUJ6

Saranoiden sijainti: Oikealla
Koristeet/erikoisväri

FAB5RPG6

Saranoiden sijainti: Oikealla
Pastellinvihreä

FAB5RPB6

Saranoiden sijainti: Oikealla
Pastellinsininen

FAB5ROR6

Saranoiden sijainti: Oikealla
Oranssi

Symbols glossary

A+++: Laitteet, joissa on tämä symboli, voivat vähentää energiankulutusta vielä 30 % vakiona olevasta A-energialuokituksesta.

Automaattinen sulatusjärjestelmä huolehtii sulatuksesta automaattisesti säännöllisin aikavälein, jolloin sulatuksesta ei tarvitse huolehtia.

LED-sisävalo: energiatehokkaampi ja kestävä tapa valaista laitteen sisäosa.

Energiatehokkuusluokka C

Benefit (TT)

Jäähdytyskaasu R600a

Ympäristöystävällinen R600a-jäähdytyskaasu edistää nopeaa viilennystä pienemmällä energiankulutuksella

Ilmastoluokka

Ilmastoluokka SN-T tekee laitteesta sopivan toimimaan huonelämpötilassa välillä 10 °C – 43 °C (50 °F ~ 109 °F)

Ulkoinen kahva

Ulkoinen kahva takaa jääkaapin käytännöllisyyden ja helpon käytön

Jääkaapin sisävalaistus

Sisävalaistus täydelliseen hyllyjen näkyvyyteen jääkaappiosastossa