FAB5RDUJ5



Tuoteryhmä	Jääkaappi
Asennus	Vapaasti seisova
Ryhmä	Yksi ovi
Viiteleveys	Enintään 60 cm
Viitekorkeus	Enintään 100 cm
Jäähdytystyyppi	Staattinen
Sulatus	Automaattinen
Saranatyyppi	Tavallinen
Saranoiden sijainti	Oikealla
EAN-koodi	8017709299569

Estetiikka

Estetiikka	50-luvun tyyli	**Kahvan väri**	Kromattu
Väri	Koristeet/erikoisväri	**Logon väri**	Kromi
Koristeet / erikoisväri	Union Jack	**Kylkien materiaali**	Teräs
Design	Pyöristetty	**Kylkien väri**	Sininen
Pinnan viimeistely	Kiiltävä	**Logo**	Lisätty
Materiaali	Kestomuovia	**Oven hyllyjen reunan väri**	Chrome
Kahva	Ulkoinen		
Kahvan tyyppi	Asennettu	**Laatikkojen etuosan värin**	Kromi
		Lasihyllyjen reunan väri	Kromi

Jääkaapin ominaisuudet

Säädettävien hyllyjen materiaali	2	**Jääkaapin sisävalo**	Kyllä
		Jääkaapin sisävalon tyyppi	LEDit
Hyllyjen materiaali	Lasi		

Jääkaapin sisäovi

Säädettävien ovihyllyjen määrä	1	**Pullohyllyjen määrä**	1
		Metallilankapullohyllyt	Kyllä
Säädettävät oven metallilankahyllyt	Kyllä		

Muut tekniset ominaisuudet

Lämpötilansäätöjen määrä	Elektroninen
Jäähdytysaineen tyyppi	R600a
Kompressorin tyyppi	Standardi
Jääkaappiaineen määrä (g)	19 g
Vaahdon tyyppi	Syklopentaani

Suorituskyky / energiamerkintä - as. 2019

Vuotuinen energiankulutus	61 kWh/a	**Kylmäsäilytystilojen ja pakastamattomien tilojen tilavuuksien summa**	34 l
Energialuokka	D	**Äänitaso**	40 dB(A) re 1 pW
Äänitason luokka	C	**Ilmastoluokitus**	SN, N, ST, T
Kokonaisnettotilavuus	34 l	**EEI**	79 %

Sähköliitäntä

Sähköliitäntä	60 W	**Taajuus (Hz)**	50/60 Hz
Virta (A)	0,3 A	**Johdon pituus**	100 cm
Jännite (V)	220-240 V	**Sähköpistokkeen tyyppi**	(F;E) Schuko

Logistiikkatiedot

Leveys (mm)	404 mm	**Tuotteen syvyys kahvalla**	570 mm
Syvyys ilman kahvaa	500 mm	**Tuotteen syvyys kun ovi auki 90°**	800 mm
Korkeus jaloilla	725 mm	**Tilanjakajan syvyys**	30 mm
Tuotteen leveys kun ovet ovat täysin auki	707 mm		

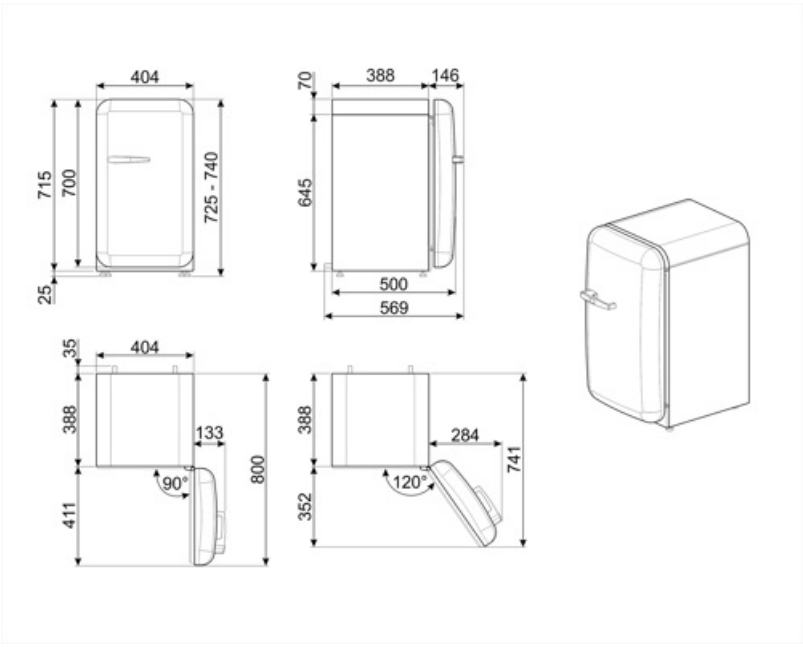

Compatible Accessories

KITCABLE90UK

Johto, jossa IEC-liitin ja Ison-Britannian pistoke

Alternative products



FAB5RPB5

Saranoiden sijainti: Oikealla
Pastellinsininen



FAB5RPK5

Saranoiden sijainti: Oikealla
Vaaleanpunainen



FAB5RCR5

Saranoiden sijainti: Oikealla
Kermanvärinen



FAB5RBL5

Saranoiden sijainti: Oikealla
Musta



FAB5RWH5

Saranoiden sijainti: Oikealla
Valkoinen



FAB5RRD5

Saranoiden sijainti: Oikealla
Punainen



FAB5RPG5

Saranoiden sijainti: Oikealla
Pastellinvihreä



FAB5ROR5

Saranoiden sijainti: Oikealla
Oranssi



FAB5RSV5

Saranoiden sijainti: Oikealla
Hopea

Symbols glossary



A+++: Laitteet, joissa on tämä symboli, voivat vähentää energiankulutusta vielä 30 % vakiona olevasta A-energialuokituksesta.



Automaattinen sulatusjärjestelmä huolehtii sulatuksesta automaattisesti säännöllisin aikavälein, jolloin sulatuksesta ei tarvitse huolehtia.



LED-sisävalo: energiatehokkaampi ja kestävä tapa valaista laitteen sisäosa.



Energiatehokkuusluokka D