FAB5RDUJ5

Семейство продуктов	Холодильник
Установка	Отдельностоящий
Категория	Однодверный
Рекомендуемая ширина	До 60 cm
Рекомендуемая высота	До 100 cm
Тип охлаждения	Статический
Разморозка	Автоматическая
Тип петель (шарнира)	Стандартный
Дверной упор	Справа
EAN-**код**	8017709299569

Эстетика

Эстетика	Стиль 50-х г.г.
Цвет	Декорированный / Специальный
Декорированный/ специальный цвет	Британский флаг
Дизайн	Скругленный выпуклый
Отделка	Глянцевый
Материал	Термоформируемый полимер
Ручка	Внешняя
Тип ручки	Фиксированный
Цвет ручек	Хромированный
Цвет логотипа	Хромированный
Материал боковин	Сталь
Цвет боковин	Синий
Логотип	Накладной
Цвет профиля на полках дверцы	Хромированный
Цвет профиля на выдвижных ящиках	Хромированный
Цвет профиля на стеклянных полках	Хромированный

Характеристики холодильного отделения

Количество регулируемых полок	2
Тип регулируемых полок	Стекло
Внутренняя подсветка холодильного отделения	Да
Тип подсветки холодильного отделения	LED

Дверца холодильного отделения

Количество регулируемых полок на дверце	1
Количество полок для бутылок	1

Регулируемая полка с металлической окантовкой	Да	**Полка для бутылок с металлической окантовкой**	Да

Другие технические характеристики

Тип контроля температуры	Электронный
Тип хладагента	R600a
Тип компрессора	Стандартный
Количество хладагента (г)	19 g
Вспенивающий агент	Циклопентан

Производительность / Энергопотребление - НОВЫЙ регламент

Годовое энергопотребление	61 кВт/год	**Сумма объемов холодильного отделения и незамерзающего отделения**	34 л
Класс энергоэффективности	D	**Эмиссия воздушного акустического шума**	40 дБ(A) re 1пВт
Класс эмиссии воздушного акустического шума	C	**Климатический класс**	SN, N, ST, T
Полный объем	34 л	**EEI**	79 %

Электрическое подключение

Номинальная мощность	60 Вт	**Частота тока**	50/60 Гц
Сила тока	0.3 A	**Длина электрического кабеля**	100 см
Напряжение	220-240 В	**Тип электрической вилки**	(F;E) Schuko

Логистическая информация

Ширина изделия (мм)	404 мм	**Глубина с ручкой**	570 мм
Глубина без ручек	500 мм	**Глубина с дверцей, открытой на 90°**	800 мм
Высота изделия	725 мм	**Глубина проставки**	30 мм
Ширина с дверцей, открытой на 90° (мм)	707 мм		

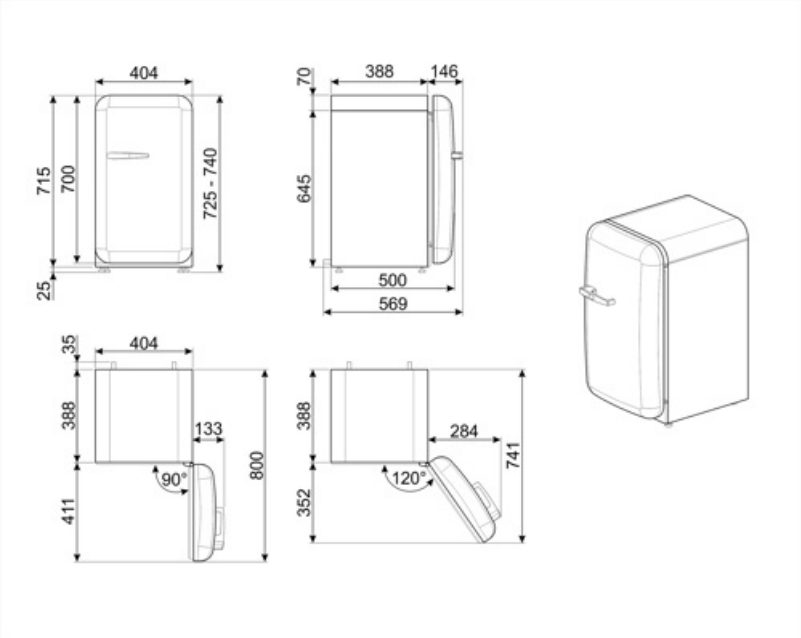
404
715
700
725 - 740
25
70
388
146
645
500
569
35
404
388
133
90°
800
411
388
284
741
120°
352

Совместимые Аксессуары

KITCABLE90UK

Кабель с вилкой IEC и вилкой UK

Alternative products

FAB5RPB5

Дверной упор: Справа
Пастельный голубой

FAB5RPK5

Дверной упор: Справа
Розовый

FAB5RCR5

Дверной упор: Справа
Кремовый

FAB5RBL5

Дверной упор: Справа
Черный

FAB5RWH5

Дверной упор: Справа
Белый

FAB5RRD5

Дверной упор: Справа
Красный

FAB5RPG5

Дверной упор: Справа
Пастельный зеленый

FAB5ROR5

Дверной упор: Справа
Оранжевый

FAB5RSV5

Дверной упор: Справа
Серебристый