FAB5ROR5

Familia	Frigorífico
Instalación	Libre instalación
Categoría	Monopuerta
Ancho de referencia	Until 60
Altura de referencia	Until 100
Sistema de refrigeración	Estático
Descongelación	Automático
Tipo de bisagra	Estándar
Posición bisagra	Derecha
Código EAN	8017709299576

Estética

Estética	50's Style
Color	Naranja
Acabado	Brillante
Diseño	Abombado
Material de la puerta	Termomoldeada
Tirador	Externo
Tipo de tirador	Fija
Color tirador	Cromo
Color logo	Cromo
Material de los laterales	Acero
Color laterales	Naranja
Logo	Insertado
Color del perfil de los estantes de la puerta	Cromo
Color del perfil de los cajones	Cromo
Color del perfil del estante de vidrio	Cromo

Instalación compartimento frigorífico

Número estantes regulables	2
Tipología estantes regulables	Cristal
Iluminación interna frigorífico	Sí
Tipo de iluminación interior frigorífico	LED

Contrapuerta compartimento frigorífico

Número compartimentos de puerta regulables	1
Compartimento portaobjetos con perfil metálico	Sí
Número de compartimento portabotellas	1
Ménsulas portabotellas con cable metálico	Sí

Otras características técnicas

Tipo de control de la temperatura	Electrónico
Tipo de gas refrigerante	R600a
Tipo de compresor	Estándar
Cantidad de gas refrigerante (gr)	19 g
Agente espumante	Ciclopentano

Rendimiento / Etiqueta energética - Reg. 2019

Consumo anual de energía	61 kWh/a	**Volumen total compartimento frigorífico**	34 l
Clase de eficiencia energética del modelo	D	**Rumorosidad**	40 dB(A) re 1 pW
Airborne acoustical noise emission class	C	**Clase climática**	SN, N, ST, T
Volumen neto total	34 l	**EEI**	79 %

Conexión eléctrica

Enchufe	Schuko (F;E)	**Tensión**	220-240 V
Datos nominales de conexión eléctrica	60 W	**Frecuencia (Hz)**	50/60 Hz
Corriente	0,3 A	**Longitud del cable de alimentación**	100 cm

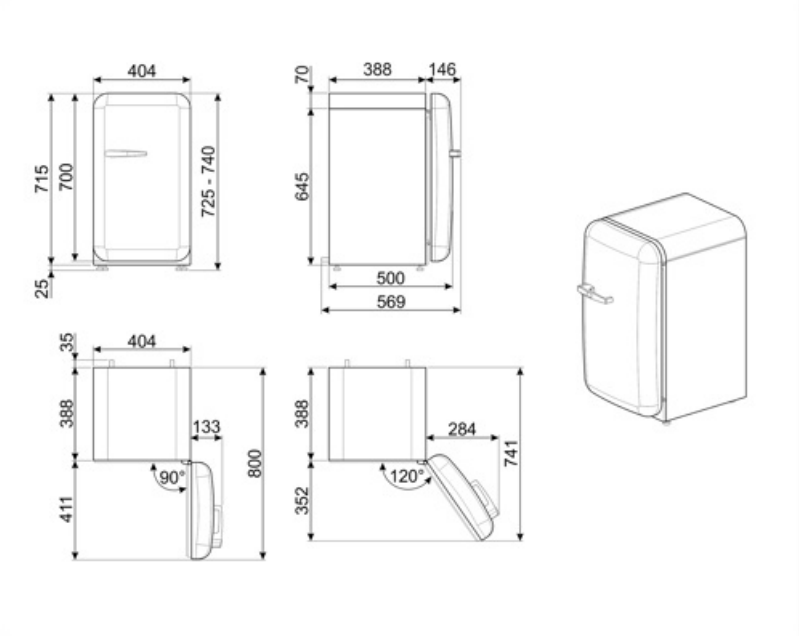

Accesorios Compatible

KITCABLE90UK

Cable with IEC connector and UK plug

Productos alternativos

FAB5RPB5

Posición bisagra: Derecha
Azul

FAB5RCR5

Posición bisagra: Derecha
Crema

FAB5RWH5

Posición bisagra: Derecha
Blanco

FAB5RPG5

Posición bisagra: Derecha
Verde agua

FAB5RSV5

Posición bisagra: Derecha
Plata

FAB5RPK5

Posición bisagra: Derecha
Rosa

FAB5RBL5

Posición bisagra: Derecha
Negro

FAB5RRD5

Posición bisagra: Derecha
Rojo

FAB5RDUJ5

Posición bisagra: Derecha
Decorado/Especial

Symbols glossary

Descongelación automática: todos los modelos de refrigerador están equipados con descongelación automática en el compartimiento del refrigerador.

Iluminación LED interna: la iluminación LED interna garantiza el ahorro de energía y al mismo tiempo ofrece una luz de atmósfera.

A +++: los dispositivos Smeg permiten un considerable ahorro de energía en Clase A, A +, A ++ y A +++, para reducir el consumo mientras se mantiene la máxima eficiencia y garantizar el respeto por el medio ambiente.

Clase eficiencia energética D

Benefit (TT)

Refrigerant gas R600a

Environmentally friendly R600a refrigerant gas contributes to rapid cooling with lower energy consumption

Climate class

Climatic class SN-T makes the appliance suitable for working at room temperature between 10 °C and 43 °C (50 °F ~ 109 °F)

External handle

The external handle ensures practicality and ease of use of the refrigerator

Refrigerator Internal lighting

Interior lighting for perfect visibility of shelves in the refrigerator compartment