FAB5ROR5

Famiglia	Frigorifero
Installazione	Libera installazione
Note sul modello	Due collegamenti presenti sul retro del prodotto: - POWER: per funzionamento del prodotto - SIGNAL: per attivare la funzione SMART Un cavo incluso (per collegamento POWER)
Categoria	Monoporta
Larghezza di riferimento	Fino a 60
Altezza di riferimento	Fino a 100
Tipo di raffreddamento	Statico
Sbrinamento	Automatico
Tipo di cerniera	Standard
Posizione cerniera	Destra
Codice EAN	8017709299576

Estetica

Estetica	50's Style	**Colore logo**	Cromo
Colore	Arancione	**Materiale fianchi**	Lamiera
Finitura	Lucido	**Colore fianchi**	Arancione
Design	Bombato	**Logo**	Applicato
Materiale Porta	Termoformata	**Colore profilo mensole**	Cromo
Maniglia	Esterna	**Colore profilo cassetti**	Cromo
Tipo Maniglia	Fissa	**Colore profilo del ripiano in vetro**	Cromo
Colore maniglia	Cromo		

Allestimento Comparto Frigorifero

Numero ripiani regolabili	2	**Illuminazione interna frigo**	Sì
Tipologia ripiani regolabili	Cristallo	**Tipo illuminazione interna frigo**	Led

Controporta comparto Frigorifero

Numero balconcini regolabili	1	**Numero mensole porta-bottiglie**	1
Mensole porta - oggetti con filo metallico	Sì	**Mensole porta-bottiglie con filo metallico**	Sì

Altre caratteristiche tecniche

Tipo di controllo della temperatura	Elettronico
Tipo di gas refrigerante	R600a
Tipo di compressore	Standard
Quantità refrigerante (gr)	19 g
Agente schiumogeno	Ciclopentano

Prestazioni / Etichetta Energetica - Reg. 2019

Consumo annuo di energia	61 kWh/a
Classe di efficienza energetica	D
Classe di emissione di rumore aereo	C
Volume totale netto	34 l
Somma dei volumi degli scomparti di raffreddamento e degli scomparti per prodotti non congelati	34 l
Emissioni di rumore aereo	40 dB(A) re 1 pW
Classe climatica	SN, N, ST, T
IEE	79 %

Collegamento Elettrico

Spina	(F;E) Schuko
Dati nominali di collegamento elettrico	60 W
Corrente	0,3 A
Tensione (V)	220-240 V
Frequenza (Hz)	50/60 Hz
Lunghezza cavo di alimentazione	100 cm

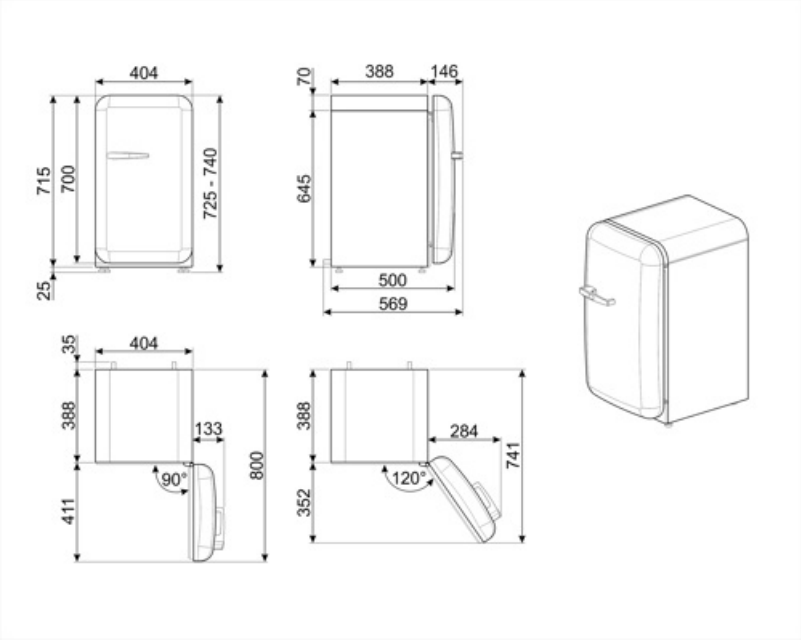

Accessori Compatibili

KITCABLE90UK

Cavo IEC con spina UK

Glossario simboli

Sbrinamento automatico: Tutti i modelli di frigoriferi sono dotati di Sbrinamento automatico nel vano frigorifero.

A+++: Gli elettrodomestici Smeg consentono un notevole risparmio energetico ascrivibile in Classe A, A+, A++ e A+++, per ridurre i consumi, pur mantenendo la massima efficienza, e garantire il rispetto per l'ambiente.

Classe di efficienza energetica D

Illuminazione interna a LED: L'illuminazione interna a LED garantisce un risparmio energetico e, al contempo, offre una luce di atmosfera.

Benefit

Gas refrigerante R600a

Gas refrigerante R600a a basso impatto ambientale contribuisce ad un raffreddamento rapido con un minor consumo di energia

Classe climatica

La classe climatica SN-T rende l'apparecchio idoneo per funzionare a temperature ambiente tra i 10 °C e i 43 °C (50 °F ~ 109 °F)

Maniglia esterna

La maniglia esterna garantisce praticità e facilità d'uso del frigorifero

Illuminazione interna frigo

Illuminazione interna per una perfetta visibilità dei ripiani nel vano frigorifero