FAB5ROR6

Tuoteryhmä	Jääkaappi
Asennus	Vapaasti seisova
Ryhmä	Yksi ovi
Viiteleveys	Enintään 60
Viitekorkeus	Enintään 100
Jäähdytystyyppi	Staattinen
Sulatus	Automaattinen
Saranatyyppi	Tavallinen
Saranoiden sijainti	Oikealla
EAN-koodi	8017709349912

Estetiikka

Estetiikka	50-luvun tyyli
Väri	Oranssi
Pinnan viimeistely	Kiiltävä
Design	Pyöristetty
Materiaali	Kestomuovia
Kahva	Ulkoinen
Kahvan tyyppi	Asennettu
Kahvan väri	Kromattu
Logon väri	Kromi
Kylkien materiaali	Teräs
Kylkien väri	Oranssi
Logo	Lisätty
Oven hyllyjen reunan väri	Chrome
Laatikkojen etuosan värin	Kromi
Lasihyllyjen reunan väri	Kromi

Jääkaapin ominaisuudet

Säädettävien hyllyjen materiaali	2
Säädettävien hyllyjen määrä	Lasi
Lamppujen lukumäärä	1
Jääkaapin sisävalo	Kyllä
Jääkaapin sisävalon tyyppi	LEDit

Jääkaapin sisäovi

Säädettävien ovihyllyjen määrä	1
Säädettävät oven metallilankahyllyt	Kyllä
Pullohyllyjen määrä	1
Metallilankapullohyllyt	Kyllä

Jääkaapin muut ominaisuudet

Kosteuden säätö	No

Muut tekniset ominaisuudet

Lämpötilansäätöjen määrä	Elektroninen
Jäähdytysaineen tyyppi	R600a
Kompressorin tyyppi	Standardi
Jääkaappiaineen määrä (g)	19 g
Vaahdon tyyppi	Syklopentaani

Suorituskyky / energiamerkintä - as. 2019

Vuotuinen energiankulutus	49 kWh/a	**Kylmäsäilytystilojen ja pakastamattomien tilojen tilavuuksien summa**	34 l
Energialuokka	C	**Äänitaso**	36 dB(A) re 1 pW
Äänitason luokka	C	**Ilmastoluokitus**	SN, N, ST, T
Kokonaisnettotilavuus	34 l	**EEI**	63 %

Sähköliitäntä

Sähköpistokkeen tyyppi	(F;E) Schuko	**Jännite (V)**	220-240 V
Sähköliitäntä	60 W	**Taajuus (Hz)**	50 Hz
Virta (A)	0,3 A	**Johdon pituus**	100 cm

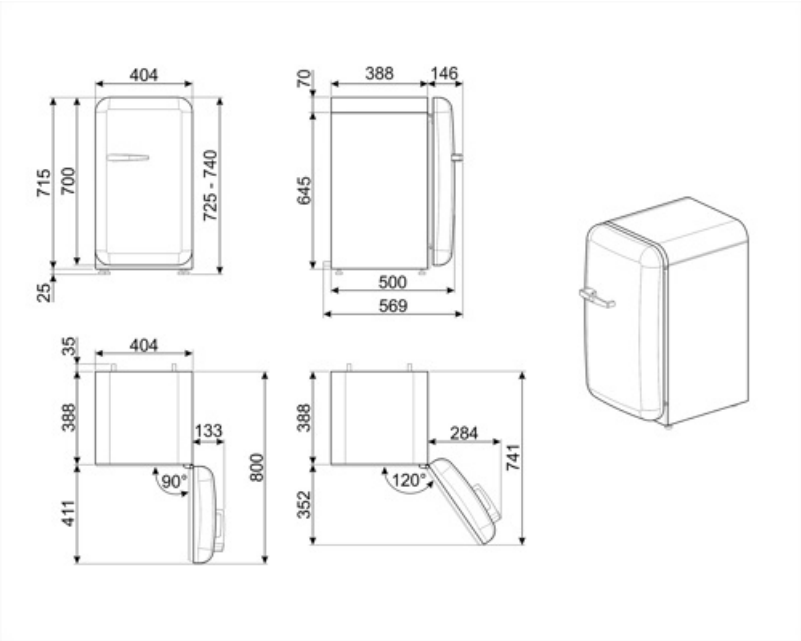

Compatible Accessories

KITCABLE90UK

Johto, jossa IEC-liitin ja Ison-Britannian pistoke

Alternative products

FAB5RWH6

Saranoiden sijainti: Oikealla
Valkoinen

FAB5RSV6

Saranoiden sijainti: Oikealla
Hopea

FAB5RPG6

Saranoiden sijainti: Oikealla
Pastellinvihreä

FAB5RPB6

Saranoiden sijainti: Oikealla
Pastellinsininen

FAB5RRD6

Saranoiden sijainti: Oikealla
Punainen

FAB5RDUJ6

Saranoiden sijainti: Oikealla
Koristeet/erikoisväri

FAB5RCR6

Saranoiden sijainti: Oikealla
Kermanvärinen

FAB5RPK6

Saranoiden sijainti: Oikealla
Vaaleanpunainen

FAB5RBL6

Saranoiden sijainti: Oikealla
Musta

Symbols glossary

A+++: Laitteet, joissa on tämä symboli, voivat vähentää energiankulutusta vielä 30 % vakiona olevasta A-energialuokituksesta.

Automaattinen sulatusjärjestelmä huolehtii sulatuksesta automaattisesti säännöllisin aikavälein, jolloin sulatuksesta ei tarvitse huolehtia.

LED-sisävalo: energiatehokkaampi ja kestävä tapa valaista laitteen sisäosa.

Energiatehokkuusluokka C

Benefit (TT)

Jäähdytyskaasu R600a

Ympäristöystävällinen R600a-jäähdytyskaasu edistää nopeaa viilennystä pienemmällä energiankulutuksella

Ilmastoluokka

Ilmastoluokka SN-T tekee laitteesta sopivan toimimaan huonelämpötilassa välillä 10 °C – 43 °C (50 °F ~ 109 °F)

Ulkoinen kahva

Ulkoinen kahva takaa jääkaapin käytännöllisyyden ja helpon käytön

Jääkaapin sisävalaistus

Sisävalaistus täydelliseen hyllyjen näkyvyyteen jääkaappiosastossa