FAB5RPB3



Kategoria e produktit	Frigorifer
Instalimi	Me qëndrim të lirë
Kategoria	Një derë
Lloji i ftohjes	Statik
Shkrirje	Automatik
Lloj i menteshës	Standard
Pozicioni i menteshës	Djathtas
Kodi EAN	8017709274306

Estetika

Estetika	Stil i viteve 50'
Ngjyra	Blu pastel
Dizajn	I/e rrumbullakosur
Finiturë	Me shkëlqim
Materiali	I derdhur nga nxehtësia
Doreza	E jashtme
Lloji dorezës	Fikse
Ngjyra e dorezës	Krom
Ngjyra e logos	Krom

Materiali anësor	Çelik
Ngjyra anësore	Blu pastel
Logo	Applied
Ngjyra e profilit të rafteve të dyerve	Krom
Ngjyra e profilit të sirtarëve	Krom
Ngjyra e profilit të raftit prej xhami	Krom
Pozicioni i ekranit	
Ngjyrat alternative të disponueshme	Portokalli, Blu pastel, E bardhë, E zezë, Pana, Rozë, E kuqe, Argjend, Jeshile pastel, I dekoruar / I veçantë

Veçoritë e ndarjes së frigoriferit

Numri i rafteve të rregullueshme	2
Materiali i rafteve	Qelqi

Drita e brendshme në ngrirës	Po
Lloji i dritës së brendshme (frigorifer)	LED

Dera e brendshme e frigoriferit

Numri i rafteve të rregullueshme të dyerve	1

Numri i rafteve të shisheve	1

Raftet e rregullueshme të dyerve me mbajtëse teli	Po	**Raft shishesh me mbajtëse prej teli**	Po

Veçori të tjera teknike

Lidhja e rrjetit të ujit	
Lloji i kontrollit të temperaturës	Elektronike
Lloji i gazit ftohës	R600a
Lloji i kompresorit	Standard
Sasia e ftohësit (gr)	19 g
Foam agent	Cyclopentane

Etiketa e performancës/energjisë - Regj. 2019



Konsumi vjetor i energjisë	61 kWh/a	**Shuma e vëllimeve të ndarjeve të ftohjes dhe ndarjeve të pa ngrira**	34 l
Klasa e efikasitetit të energjisë	D	**Emetimet e zhurmës akustike në ajër**	40 dB(A) re 1 pW
Klasa e emetimit të zhurmës akustike në ajër	C	**Klasa e klimës**	SN, N, ST, T
Vëllimi total neto	34 l	**EEI**	79 %

Lidhja elektrike

Vlerësimi i lidhjes elektrike	60 W	**Frekuenca (Hz)**	50/60 Hz
Rryma	0,22 A	**Gjatësia e kabllos së furnizimit me energji elektrike**	100 cm
Tensioni (V)	220-240 V	**Tapë**	(F;E) Schuko

Informacion logjistik

Gjerësia	404 mm	**Thellësia e produktit me dorezë**	570 mm
Thellësia pa dorezë	500 mm	**Thellësia e produktit me dyer të hapura në 90°**	800 mm
Lartësia	725 mm	**Thellësia e ndarësit**	30 mm
Gjerësia e produktit me hapje maksimale të dyerve	707 mm		

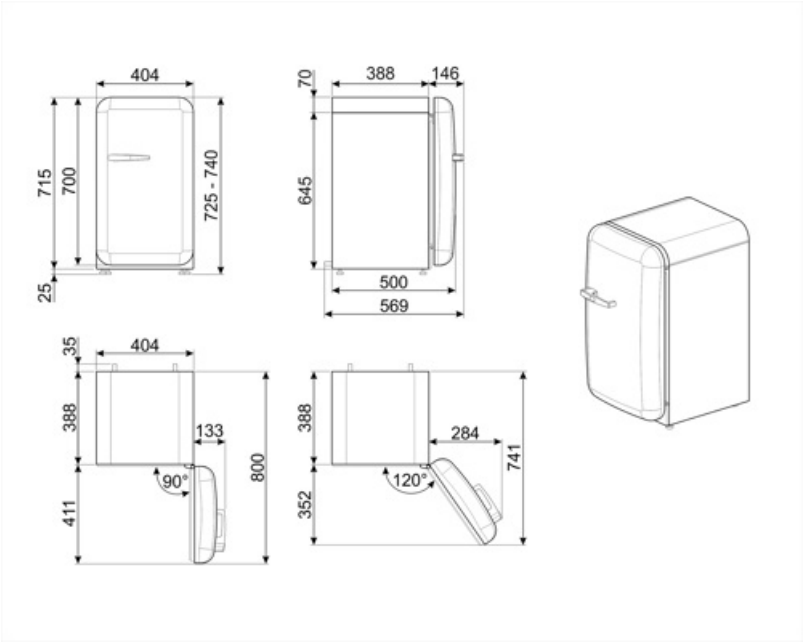
404
715
700
725 - 740
25
388
146
70
645
500
569
35
404
388
133
90°
800
411
388
284
741
120°
352

Compatible Accessories

KITCABLE90UK

Kabllo me lidhës IEC dhe prizë MB

Symbols glossary



Sistemi automatik i shkrirjes funksionon duke shkrirë automatikisht në intervale të rregullta duke eliminuar krejtësisht nevojën për shkrirje.



Klasa e efikasitetit të energjisë D



A+++: Pajisjet me këtë simbol mund të reduktojnë konsumin e energjisë me 30% më shumë nga vlerësimi standard A i energjisë.



Ndriçimi i brendshëm LED: është një mënyrë më efikase për kursimin e energjisë dhe më jetëgjatë për ndriçimin e brendësisë së pajisjes.