FAB5RPB5

Família	Frigorífico
Instalação	livre instalação
Categoria	1 porta
Largura de referência	Até 60
Altura de referência	Até 100
Tecnologia	Estático
Descongelação	Automática
Tipo de dobradiças	Livre instalação
Dobradiças	À direita
Código EAN	8017709299583

Design

Design	Anni 50	**Cor do logótipo**	Logótipo cromado
Cor	Azul céu	**Material das laterais**	Aço
Acabamentos	Polido	**Cor das laterais**	Laterais em azul céu
Série	Arredondado	**Logótipo**	Logótipo aplicado
Material da porta	Fibra termoformada	**Cor do perfil das prateleiras**	Cromado
Puxador	Externo		
Tipo de puxador	Fixo	**Cor dos perfis das gavetas**	Cromado
Cor do puxador	´Cromado		
		Cor do perfil da prateleira de vidro	Cromado

Composição do interior do frigorífico

Número de prateleiras ajustáveis	2	**Iluminação interna do frigorífico**	Sim
Tipo de prateleiras ajustáveis	Ajustáveis em altura	**Tipo de iluminação do frigorífico**	LED

Composição do interior da porta do frigorífico

Compartimentos da porta ajustáveis	1	**Compartimentos da porta para garrafas**	1
Prateleiras da porta ajustáveis com suportes em metal	Sim	**Prateleiras para garrafas da porta com suportes em metal**	Sim

Outras características técnicas

Tipo de controlo da temperatura	Eletrónico
Tipo de gás de refrigeração	R600a
Tipo de compressor	Compressor standard
Quantidade de refrigerante (gr.)	19 g
Espuma expansiva de isolamento	Ciclopentano

Performance / Etiqueta energética

Consumo anual de energia	61 kWh/a	**Volume líquido do frigorífico**	34 l
Classe energética	D	**Emissão de ruído aéreo**	40 dB(A) re 1 pW
Classe de emissão de ruído aéreo	C	**Classe climática**	SN, N, ST, T
Volume líquido total	34 l	**EEI**	79 %

Ligação elétrica

Ficha elétrica	(F;E) Schuko	**Tensão (Volts)**	220-240 V
Potência nominal	60 W	**Frequência (Hz)**	50/60 Hz
Corrente (Amperes)	0.3 A	**Comprimento do cabo de alimentação**	100 cm

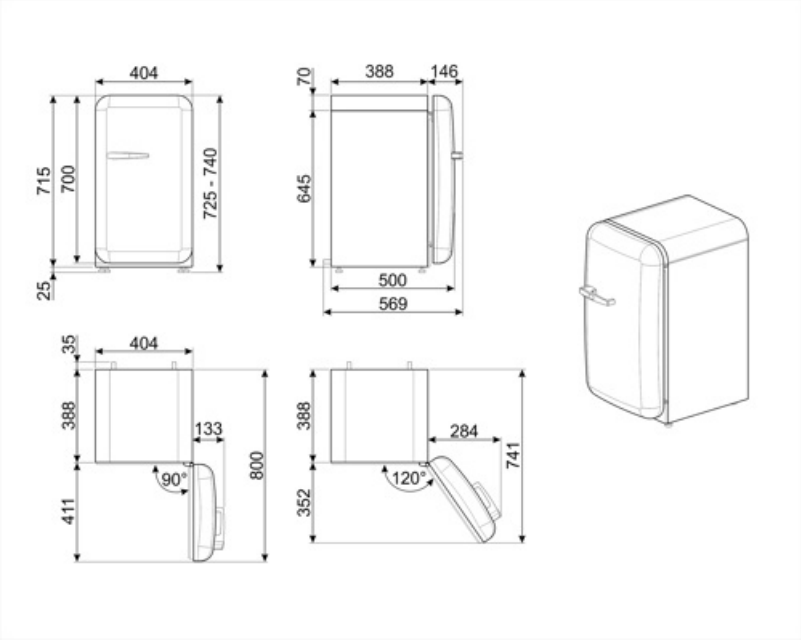

Acessórios Compatíveis

KITCABLE90UK

Alternative products

FAB5RPK5

Dobradiças: À direita
Cor de rosa

FAB5RBL5

Dobradiças: À direita
Preto

FAB5RRD5

Dobradiças: À direita
Vermelho

FAB5RDUJ5

Dobradiças: À direita
Decoração especial

FAB5RSV5

Dobradiças: À direita
Silver

FAB5RCR5

Dobradiças: À direita
Creme

FAB5RWH5

Dobradiças: À direita
Branco

FAB5RPG5

Dobradiças: À direita
Verde água

FAB5ROR5

Dobradiças: À direita
Laranja

Symbols glossary

Descongelação: sistema de descongelamento automático em intervalos regulares, eliminando a necessidade de descongelar completamente.

Iluminação por LED no interior, criando uma luz com uma distribuição perfeita. O LED consome menos energia, aquece muito menos e tem uma vida mais longa do que as lâmpadas tradicionais.

Classe de eficiência energética do produto declarada na etiqueta energética e na ficha do produto e em conformidade com os regulamentos UE.

Classe de eficiência energética do produto declarada na etiqueta energética e na ficha do produto e em conformidade com os regulamentos UE.

Benefit (TT)

Gás refrigerante R600a

O gás refrigerante R600a, contribui para um arrefecimento rápido, com menor consumo energético

Classe climática

A classe climática SN-T torna o aparelho adequado para trabalhar a uma temperatura ambiente entre 10 °C e 43 °C

Puxador

O puxador garante praticidade e facilidade na utilização do frigorífico

Iluminação interior

Iluminação interior para uma visibilidade perfeita do interior do frigorífico