FAB5RPB5



Семейство продуктов	Холодильник
Установка	Отдельностоящий
Категория	Однодверный
Рекомендуемая ширина	До 60 cm
Рекомендуемая высота	До 100 cm
Тип охлаждения	Статический
Разморозка	Автоматическая
Тип петель (шарнира)	Стандартный
Дверной упор	Справа
Международный артикул (EAN-код)	8017709299583

Эстетика

Эстетика	Стиль 50-х г.г.	**Цвет логотипа**	Хромированный
Цвет	Пастельный голубой	**Материал боковин**	Сталь
Дизайн	Скругленный выпуклый	**Цвет боковин**	Пастельный голубой
Отделка	Глянцевый	**Логотип**	Накладной
Материал	Термоформируемый полимер	**Цвет профиля на полках дверцы**	Хромированный
Ручка	Внешняя	**Цвет профиля на выдвижных ящиках**	Хромированный
Тип ручки	Фиксированный		
Цвет ручек	Хромированный	**Цвет профиля на стеклянных полках**	Хромированный

Характеристики холодильного отделения

Количество регулируемых полок	2	**Внутренняя подсветка холодильного отделения**	Да
Материал полок	Стекло	**Тип подсветки холодильного отделения**	Светодиодный

Дверца холодильного отделения

Количество регулируемых полок на дверце	1	**Количество полок для бутылок**	1

Регулируемая полка с металлической окантовкой	Да	**Полка для бутылок с металлической окантовкой**	Да

Другие технические характеристики

Тип контроля температуры	Электронный
Тип хладагента	R600a
Тип компрессора	Стандартный
Количество хладагента (г)	19 g
Вспенивающий агент	Циклопентан

Производительность / Энергопотребление - НОВЫЙ регламент



Годовое энергопотребление	61 кВт/год	**Сумма объемов холодильного отделения и незамерзающего отделения**	34 л
Класс энергоэффективности	D		
Класс эмиссии воздушного акустического шума	C	**Эмиссия воздушного акустического шума**	40 дБ(A) re 1пВт
Полный объем	34 л	**Климатический класс**	SN, N, ST, T
		EEI	79 %

Электрическое подключение

Номинальная мощность	60 Вт	**Частота тока**	50/60 Гц
Сила тока	0,3 A	**Длина электрического кабеля**	100 см
Напряжение	220-240 В	**Тип электрической вилки**	Европейская вилка для переменного тока

Логистическая информация

Ширина изделия (мм)	404 мм	**Глубина с ручкой**	570 мм
Глубина без ручек	500 мм	**Глубина с дверцей, открытой на 90°**	800 мм
Высота изделия	725 мм		
Ширина с дверцей, открытой на 90° (мм)	707 мм	**Глубина проставки**	30 мм

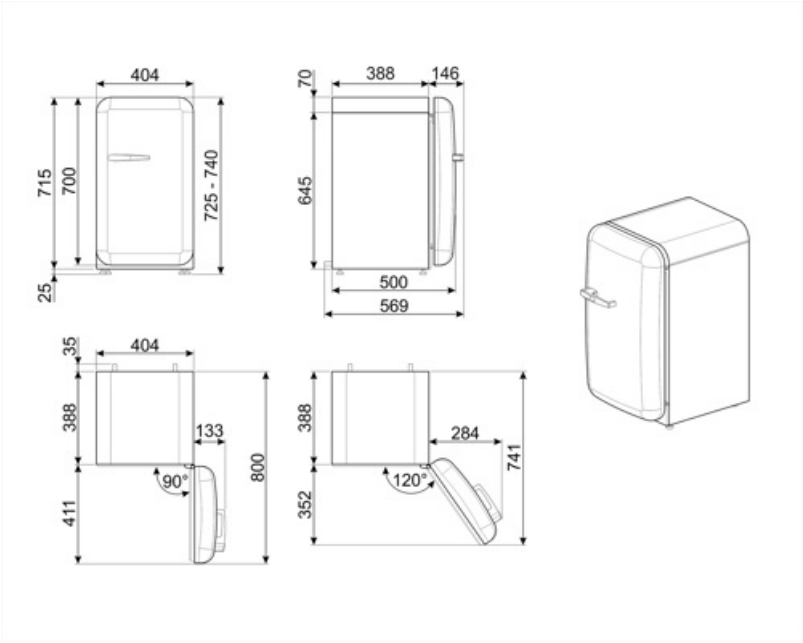
404
715
700
725 - 740
25
388
146
70
645
500
569
35
404
388
133
90°
800
411
388
284
741
120°
352

Совместимые Аксессуары

KITCABLE90UK

Кабель с вилкой IEC и вилкой UK

Alternative products



FAB5RPK5

Дверной упор: Справа
Розовый



FAB5RCR5

Дверной упор: Справа
Кремовый



FAB5RBL5

Дверной упор: Справа
Черный



FAB5RWH5

Дверной упор: Справа
Белый



FAB5RRD5

Дверной упор: Справа
Красный



FAB5RPG5

Дверной упор: Справа
Пастельный зеленый



FAB5RDUJ5

Дверной упор: Справа
Декорированный / Специальный



FAB5ROR5

Дверной упор: Справа
Оранжевый



FAB5RSV5

Дверной упор: Справа
Серебристый

Symbols glossary



Автоматическое размораживание: работает за счет автоматического оттаивания через равные промежутки времени, что исключает необходимость размораживание прибора в целом.



Светодиодное внутреннее освещение: более энергоэффективный и долговечный способ освещения внутреннего пространства прибора.



A+++: класс энергоэффективности A+ помогает сэкономить до 30% энергии по сравнению с классом A. Гарантируется максимальная производительность при минимальном потреблении.



Класс энергоэффективности D