FAB5RPG6



Rodzina produktów	Lodówka
Instalacja	Wolnostojąca
Kategoria	Jednodrzwiowa
Szerokość referencyjna	60 cm cm
Wysokość referencyjna	Do 100 cm cm
Typ chłodzenia	Statyczny
Rozmrażanie	Automatyczny
Typ zawiasu	Standard
Pozycja zawiasu	Prawy
Kod EAN	8017709349950

Linia wzornicza

Linia wzornicza	50's Style	**Kolor logo**	Chrom
Kolor	Pastelowa zieleń	**Materiał zewnętrzny**	Stal
Design	Zaokrąglony	**Kolor zewnętrzny**	Pastelowa zieleń
Wykończenie	Połysk	**Logo**	Wstawiane
Materiał	Formowany termicznie	**Kolor profili półek na drzwiach**	Chrom
Uchwyt	Zewnętrzny		
Typ uchwytu	Na stałe	**Kolor profili szuflad**	Chrom
Kolor uchwytu	Chrom	**Kolor profili szklanych półek**	Chrom

Cechy komory chłodniczej

Liczba regulowanych półek	2	**Oświetlenie wnętrza chłodziarki**	Tak
Shelves material	Szkło	**Typ oświetlenia wnętrza chłodziarki**	LED
Liczba źródeł oświetlenia	1		

Drzwi wewnętrzne chłodziarki

Liczba regulowanych półek	1	**Liczba balkoników na butelki**	1
Balkoniki o regulowanej wysokości z metalową krawędzią	Tak	**Balkoniki z metalowym obramowaniem na butelki**	Tak

Pozostałe cechy techniczne

Typ kontroli temperatury	Elektroniczny
Typ czynnika chłodniczego	R600a
Typ kompresora	Standard
Ilość czynnika chłodzącego (gr)	19 g
Środek pianotwórczy	Cyklopentan

Wydajność / Nowa Etykieta Energetyczna



Roczne zużycie energii	49 kWh/a
Klasa efektywności energetycznej	C
Klasa emisji hałasu akustycznego	C
Pojemność całkowita netto	34 l
Pojemność chłodziarki	34 l
Poziom hałasu	36 dB(A) re 1 pW
Klasa klimatyczna	SN, N, ST, T
EEI	63 %

Podłączenie elektryczne

Moc przyłączeniowa	60 W
Natężenie prądu (A)	0,3 A
Voltage (V)	220-240 V
Częstotliwość (Hz)	50 Hz
Długość przewodu zasilającego (cm)	100 cm
Wtyczka	(F;E) Schuko

Informacje logistyczne

Szerokość	404 mm
Głębokość bez uchwytu	500 mm
Wysokość	725 mm
Szerokość produktu z maksymalnie otwartymi drzwiami	707 mm
Głębokość z uchwytem	570 mm
Głębokość przy otwartych drzwiach pod kątem 90°	800 mm
Minimalna odległość od tylnej ściany	30 mm

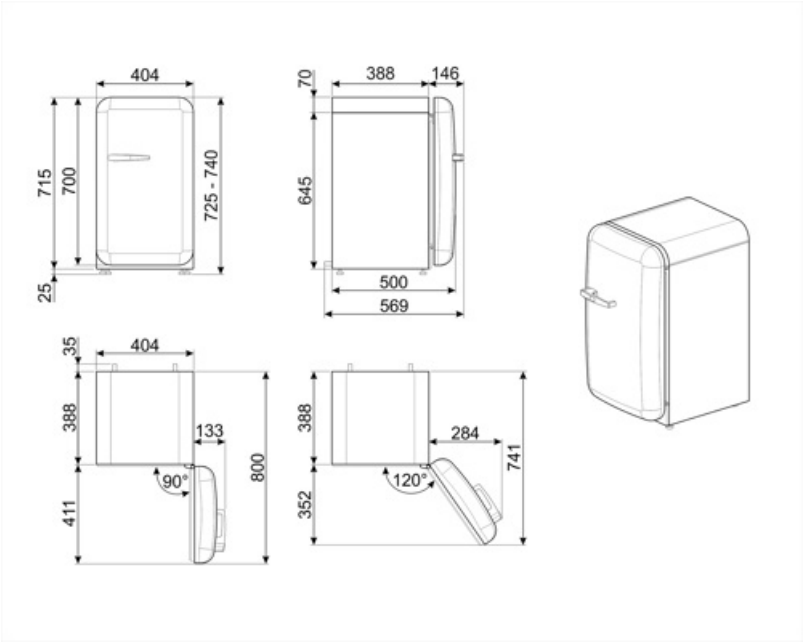
404
715
700
725 - 740
25
388
146
70
645
500
569
35
404
388
133
90°
800
411
388
284
741
120°
352

Kompatybilne Akcesoria

KITCABLE90UK

Kabel z wtyczką IEC i wtyczką brytyjską

Dostępne wersje kolorystyczne



FAB5RWH6

Pozycja zawiasu: Prawy
Biały



FAB5RDUJ6

Pozycja zawiasu: Prawy
Edycja specjalna



FAB5RCR6

Pozycja zawiasu: Prawy
Kremowy



FAB5RPB6

Pozycja zawiasu: Prawy
Pastelowy błękit



FAB5RBL6

Pozycja zawiasu: Prawy
Czarny



FAB5ROR6

Pozycja zawiasu: Prawy
Pomarańczowy



FAB5RRD6

Pozycja zawiasu: Prawy
Czerwony



FAB5RDGC6

Pozycja zawiasu: Prawy
Edycja specjalna



FAB5RSV6

Pozycja zawiasu: Prawy
Srebrny



FAB5RPK6

Pozycja zawiasu: Prawy
Pastelowy róż



FAB5RDGME6

Pozycja zawiasu: Prawy
Edycja specjalna



FAB5LCR6

Pozycja zawiasu: Lewy
Kremowy

FAB5RDAPO6

Pozycja zawiasu:
Edycja specjalna

Słowniczek oznaczeń



Automatyczne rozmrażanie: System automatycznego odszraniania działa poprzez automatyczne odszranianie w regularnych odstępach czasu eliminując konieczność całkowitego rozmrażania.



A+++: Klasa efektywności energetycznej, mierzona od A+++ do G, w zależności od rodziny produktów.



Oświetlenie wnętrza LED



Klasa efektywności energetycznej C