FAB5RPK5



Ürün Ailesi	Buzdolabı
Kurulum	Bağımsız
Kategori	Tek Kapı
Referans genişlik	60'a kadar cm
Referans yükseklik	100'e kadar cm
Soğutma tipi	Statik
Buz çözme	Otomatik
Menteşe tipi	Standart
Menteşe pozisyonu	Sağ
EAN kodu	8017709299606

Estetik

Estetik	50's Style	**Logo rengi**	Krom
Renk	Pembe	**Yan malzeme**	Çelik
Tasarım	Yuvarlatılmış	**Yan renk**	Pembe
Son işlemler	Parlak	**Logo**	Applied
Malzeme	Sıcak şekillendirilmiş	**Kapı rafları profil rengi**	Krom
Kulp	Dış	**Çekmece profil rengi**	Krom
Kulp tipi	Sabit	**Cam raf profili rengi**	Krom
Kulp rengi	Krom		

Buzdolabı bölme özellikleri

Ayarlanabilir raf sayısı	2	**Buzdolap içi aydınlatma**	Evet
Raf malzemesi	Cam	**İç ışık tipi (buzdolabı)**	LED

Buzdolabı İç Kapısı

Ayarlanabilir kapı raflarının sayısı	1	**Şişe rafı sayısı**	1
Tel destekli ayarlanabilir kapı rafları	Evet	**Tel destekli şişe rafları**	Evet

Diğer teknik özellikler

Sıcaklık kontrolü tipi	Elektronik

Soğutucu gaz tipi	R600a
Kompresör tipi	Standart
Soğutucu Akışkan Miktarı (gr)	19 g
Foam agent	Cyclopentane

Performans / Enerji Etiketi - Düzen. 2019

Yıllık enerji tüketimi	61 kWh/a
Enerji verimliliği sınıfı	D
Havadaki akustik gürültü emisyon sınıfı	C
Toplam net hacim	34 l

Soğutma bölme(ler)in ve dondurulmamış bölme(ler)in hacimlerinin toplamı	34 l
Havadan yayılan akustik gürültü emisyonları	40 dB(A) re 1 pW
İklim sınıfları	SN, N, ST, T
EEI	79 %

Elektrik Bağlantısı

Elektrik bağlantısı derecesi	60 W
Akım	0,3 A
Voltaj (V)	220-240 V

Frekans (Hz)	50/60 Hz
Güç kaynağı kablo uzunluğu	100 cm
Fiş	(F;E) Schuko

Lojistik Bilgisi

Genişlik	404 mm
Kulpsuz derinlik	500 mm
Yükseklik	725 mm
Maksimum kapı açıklığı ile ürün genişliği	707 mm

Kulp ile ürün derinliği	570 mm
Kapılar 90° açıldığında ürün derinliği	800 mm
Ara plaka derinliği	30 mm

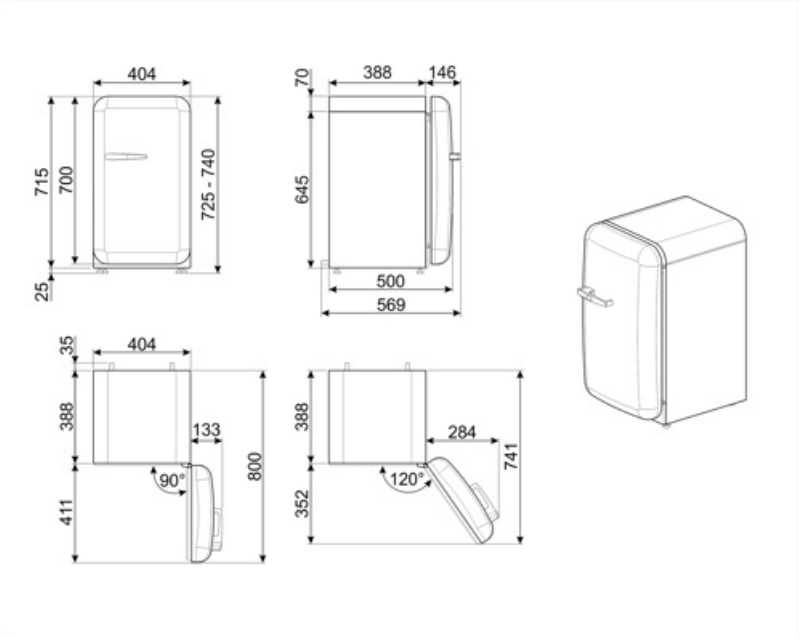

Compatible Accessories

KITCABLE90UK

IEC konektörlü ve İngiliz fişli kablo

Alternative products



FAB5RPB5

Menteşe pozisyonu: Sağ
Pastel mavi



FAB5RCR5

Menteşe pozisyonu: Sağ
Krem



FAB5RBL5

Menteşe pozisyonu: Sağ
Siyah



FAB5RWH5

Menteşe pozisyonu: Sağ
Beyaz



FAB5RRD5

Menteşe pozisyonu: Sağ
Kırmızı



FAB5RPG5

Menteşe pozisyonu: Sağ
Pastel yeşil



FAB5RDUJ5

Menteşe pozisyonu: Sağ
Dekorlu / Özel



FAB5ROR5

Menteşe pozisyonu: Sağ
Turuncu



FAB5RSV5

Menteşe pozisyonu: Sağ
Gümüş

Symbols glossary



Otomatik defrost sistemi, düzenli aralıklarla otomatik olarak defrost yaparak çalışarak defrost ihtiyacını tamamen ortadan kaldırır.



A: Bu sembole sahip cihazlar, enerji tüketimini standart A enerji sınıfına göre% 30 daha azaltabilir.



Enerji verimliliği sınıfı D



LED iç aydınlatma: Cihazın içini aydınlatmanın daha enerji verimli ve uzun ömürlü bir yoludur.