FAB5RRD6



Skupina výrobků	Chladnička
Instalace	Volně stojící
Kategorie	Jedna dvířka
Referenční šířka	Až do 60 cm
Referenční výška	Až do 100 cm
Typ chlazení	Statický
Rozmrazování	Automatické
Typ závěsu	Standardní
Poloha závěsu	Pravá
EAN kód	8017709349998

Aesthetics

Estetika	Styl 50. let	**Barva loga**	Chróm
Barva	Červená	**Materiál bočních panelů**	Ocel
Vzhled	Zaoblené	**Barva bočních stěn**	Červená
Povrchová úprava	Lesk	**Logo**	Applied
Materiál	Tvarované za tepla	**Barva profilu dveřních polic**	Chróm
Rukojeť	Externí		
Typ rukojeti	Fixní	**Barva profilu zásuvek**	Chróm
Barva rukojeti	Chróm	**Barva profilu skleněné police**	Chróm

Funkce chladicí přihrádky

Počet nastavitelných polic	2	**Vnitřní osvětlení v chladničce**	Ano
Materiál polic	Sklo	**Typ vnitřního osvětlení (chladnička)**	LED
No. of lights refrigerator compartment	1		

Vnitřní dvířka chladničky

Počet nastavitelných dveřních polic	1	**Počet polic na lahve**	1
Nastavitelné dveřní police s drátěnou podporou	Ano	**Police na lahve s drátěnou podporou**	Ano

Další funkce chladničky

Regulace vlhkosti	No

Další technické vlastnosti

Typ regulace teploty	Elektronické
Typ chladicího plynu	R600a
Typ kompresoru	Standardní
Množství chladiva (gr)	19 g
Foam agent	Cyclopentane

Výkon/energetický štítek – nař. 2019



Annual energy consumption	49 kWh/a
Energy efficiency class	C
Airborne acoustical noise emission class	C
Total net volume	34 l

Sum of the volumes of the chill compartment(s) and the unfrozen compartment(s)	34 l
Úroveň emisí hluku šířeného vzduchem	36 dB(A) re 1 pW
Climate class	SN, N, ST, T
EEI	63 %

Elektrické připojení

Jmenovitý výkon elektrického připojení	60 W
Stávající	0,3 A
Napětí (V)	220-240 V

Kmitočet (Hz)	50 Hz
Délka napájecího kabelu	100 cm
Zástrčka	(F; E) Schuko

Logistické informace

Šířka	404 mm
Hloubka bez rukojeti	500 mm
Výška	725 mm
Šířka výrobku s maximálním otevřením dvířek	707 mm

Hloubka výrobku s rukojetí	570 mm
Hloubka výrobku s otevřenými dvířky 90°	800 mm
Hloubka rozpěrky	30 mm

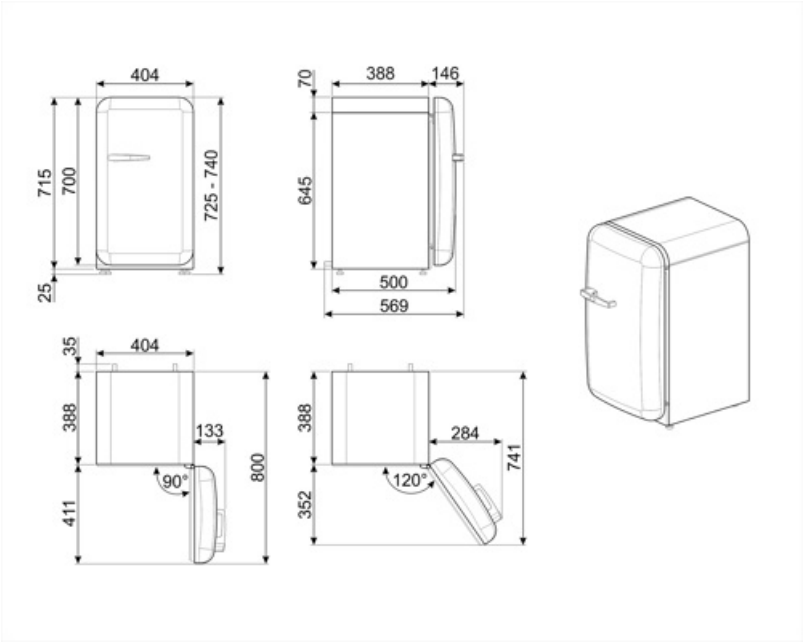
404
715
700
725 - 740
25
388
146
70
645
500
569
35
404
388
133
90°
800
411
388
284
741
120°
352

Compatible Accessories

KITCABLE90UK

Kabel s konektorem IEC a britskou zástrčkou

Alternative products



FAB5RWH6

Poloha závěsu: Pravá
Bílá



FAB5RDGC6

Poloha závěsu: Pravá
Zdobené/speciální



FAB5RDUJ6

Poloha závěsu: Pravá
Zdobené/speciální



FAB5RSV6

Poloha závěsu: Pravá
Stříbrná



FAB5RCR6

Poloha závěsu: Pravá
Krémová



FAB5RPG6

Poloha závěsu: Pravá
Pastelově zelená



FAB5RPK6

Poloha závěsu: Pravá
Růžová



FAB5RPB6

Poloha závěsu: Pravá
Pastelově modrá



FAB5RDGME6

Poloha závěsu: Pravá
Zdobené/speciální



FAB5RBL6

Poloha závěsu: Pravá
Černá



FAB5LCR6

Poloha závěsu: Levá
Krémová



FAB5ROR6

Poloha závěsu: Pravá
Oranžová

FAB5RDAPO6

Poloha závěsu:
Zdobené/speciální

Symbols glossary



A+++: Spotřebiče s tímto symbolem mohou snížit spotřebu energie o dalších 30% oproti standardní energetické třídě A.



Systém automatického odmrazování funguje tak, že v pravidelných intervalech automaticky odmrazuje, takže není nutné úplně odmrazovat.



LED osvětlení interiéru: je energeticky úspornější a dlouhodobější způsob osvětlení interiéru spotřebiče.



Třída energetické účinnosti C