FAB5RSV6

Famiglia	Frigorifero
Installazione	Libera installazione
Note sul modello	Due collegamenti presenti sul retro del prodotto: - POWER: per funzionamento del prodotto - SIGNAL: per attivare la funzione SMART Un cavo incluso (per collegamento POWER)
Categoria	Monoporta
Larghezza di riferimento	Fino a 60 cm
Altezza di riferimento	Fino a 100 cm
Tipo di raffreddamento	Statico
Sbrinamento	Automatico
Tipo di cerniera	Standard
Posizione cerniera	Destra
Codice EAN	8017709350017

Estetica

Estetica	50's Style	**Colore logo**	Cromo
Colore	Silver	**Materiale fianchi**	Lamiera
Design	Bombato	**Colore fianchi**	Silver
Finitura	Lucido	**Logo**	Applicato
Materiale Porta	Termoformata	**Colore profilo mensole**	Cromo
Maniglia	Esterna	**Colore profilo cassetti**	Cromo
Tipo Maniglia	Fissa	**Colore profilo del ripiano in vetro**	Cromo
Colore maniglia	Cromo		

Allestimento Comparto Frigorifero

Numero ripiani regolabili	2	**Illuminazione interna frigo**	Sì
Tipologia ripiani regolabili	Cristallo	**Tipo illuminazione interna frigo**	Led
N° di luci comparto frigorifero	1		

Controporta comparto Frigorifero

Numero balconcini regolabili	1	**Numero mensole porta-bottiglie**	1
Mensole porta - oggetti con filo metallico	Sì	**Mensole porta-bottiglie con filo metallico**	Sì

Altre caratteristiche tecniche

Tipo di controllo della temperatura	Elettronico
Tipo di gas refrigerante	R600a
Tipo di compressore	Standard
Quantità refrigerante (g)	19 g
Agente schiumogeno	Ciclopentano

Prestazioni / Etichetta Energetica - Reg. 2019

Consumo annuo di energia	49 kWh/a
Classe di efficienza energetica	C
Classe di emissione di rumore aereo	C
Volume totale netto	34 l
Somma dei volumi degli scomparti di raffreddamento e degli scomparti per prodotti non congelati	34 l
Emissioni di rumore aereo	36 dB(A) re 1 pW
Classe climatica	SN, N, ST, T
IEE	63 %

Collegamento Elettrico

Dati nominali di collegamento elettrico	60 W
Corrente	0,3 A
Tensione (V)	220-240 V
Frequenza (Hz)	50 Hz
Lunghezza cavo di alimentazione	100 cm
Spina	(F;E) Schuko

Informazioni Logistiche

Larghezza	404 mm
Profondità del prodotto senza maniglia	500 mm
Altezza	725 mm
Larghezza del prodotto con porte aperte oltre 90°	707 mm
Profondità del prodotto con maniglia	570 mm
Profondità del prodotto con porta aperta a 90°	800 mm
Profondità distanziali	30 mm

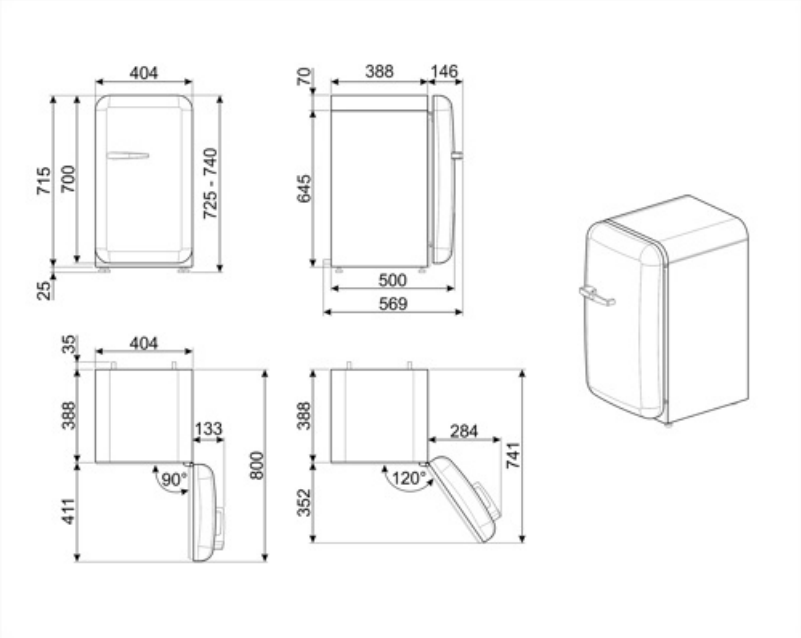
404
715
700
725 - 740
25
70
388
146
645
500
569
35
404
388
133
90°
800
411
388
284
741
120°
352

Accessori Compatibili

KITCABLE90UK

Cavo IEC con spina UK

Prodotti alternativi

FAB5RWH6

Posizione cerniera: Destra
Bianco

FAB5RDGC6

Posizione cerniera: Destra
Decorato / Speciale

FAB5RDCCBL6

Posizione cerniera: Destra
Nero

FAB5RPG6

Posizione cerniera: Destra
Verde pastello

FAB5RPB6

Posizione cerniera: Destra
Azzurro

FAB5RBL6

Posizione cerniera: Destra
Nero

FAB5ROR6

Posizione cerniera: Destra
Arancione

FAB5RRD6

Posizione cerniera: Destra
Rosso

FAB5RDCCRD6

Posizione cerniera:
Rosso

FAB5RDUJ6

Posizione cerniera: Destra
Decorato / Speciale

FAB5RCR6

Posizione cerniera: Destra
Panna

FAB5RPK6

Posizione cerniera: Destra
Rosa

FAB5RDGME6

Posizione cerniera: Destra
Decorato / Speciale

FAB5LCR6

Posizione cerniera: Sinistra
Panna

FAB5RDAPO6

Posizione cerniera:
Decorato / Speciale

Glossario simboli

Sbrinamento automatico: Tutti i modelli di frigoriferi sono dotati di Sbrinamento automatico nel vano frigorifero.

Illuminazione interna a LED: L'illuminazione interna a LED garantisce un risparmio energetico e, al contempo, offre una luce di atmosfera.

A+++: Gli elettrodomestici Smeg consentono un notevole risparmio energetico ascrivibile in Classe A, A+, A++ e A+++, per ridurre i consumi, pur mantenendo la massima efficienza, e garantire il rispetto per l'ambiente.

Classe di efficienza energetica C