FAB5RWH5

Familia	Frigorífico
Instalación	Libre instalación
Categoría	Monopuerta
Ancho de referencia	Until 60
Altura de referencia	Until 100
Sistema de refrigeración	Estático
Descongelación	Automático
Tipo de bisagra	Estándar
Posición bisagra	Derecha
Código EAN	8017709299637

Estética

Estética	50's Style	**Color logo**	Cromo
Color	Blanco	**Material de los laterales**	Acero
Acabado	Brillante	**Color laterales**	Blanco
Diseño	Abombado	**Logo**	Insertado
Material de la puerta	Termomoldeada	**Color del perfil de los estantes de la puerta**	Cromo
Tirador	Externo	**Color del perfil de los cajones**	Cromo
Tipo de tirador	Fija	**Color del perfil del estante de vidrio**	Cromo
Color tirador	Cromo		

Instalación compartimento frigorífico

Número estantes regulables	2	**Iluminación interna frigorífico**	Sí
Tipología estantes regulables	Cristal	**Tipo de iluminación interior frigorífico**	LED

Contrapuerta compartimento frigorífico

Número compartimentos de puerta regulables	1	**Número de compartimento portabotellas**	1
Compartimento portaobjetos con perfil metálico	Sí	**Ménsulas portabotellas con cable metálico**	Sí

Otras características técnicas

Tipo de control de la temperatura	Electrónico
Tipo de gas refrigerante	R600a
Tipo de compresor	Estándar
Cantidad de gas refrigerante (gr)	19 g
Agente espumante	Ciclopentano

Rendimiento / Etiqueta energética - Reg. 2019

Consumo anual de energía	61 kWh/a	**Volumen total compartimento frigorífico**	34 l
Clase de eficiencia energética del modelo	D	**Rumorosidad**	40 dB(A) re 1 pW
Airborne acoustical noise emission class	C	**Clase climática**	SN, N, ST, T
Volumen neto total	34 l	**EEI**	79 %

Conexión eléctrica

Enchufe	Schuko (F;E)	**Tensión**	220-240 V
Datos nominales de conexión eléctrica	60 W	**Frecuencia (Hz)**	50/60 Hz
Corriente	0,3 A	**Longitud del cable de alimentación**	100 cm

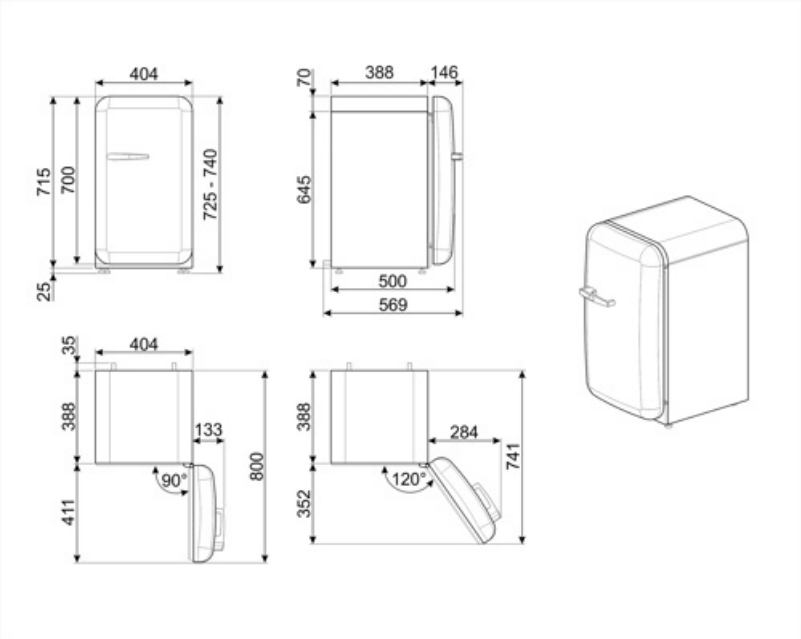

Accesorios Compatible

KITCABLE90UK

Cable with IEC connector and UK plug

Productos alternativos

FAB5RPB5

Posición bisagra: Derecha
Azul

FAB5RCR5

Posición bisagra: Derecha
Crema

FAB5RRD5

Posición bisagra: Derecha
Rojo

FAB5RDUJ5

Posición bisagra: Derecha
Decorado/Especial

FAB5RSV5

Posición bisagra: Derecha
Plata

FAB5RPK5

Posición bisagra: Derecha
Rosa

FAB5RBL5

Posición bisagra: Derecha
Negro

FAB5RPG5

Posición bisagra: Derecha
Verde pastel

FAB5ROR5

Posición bisagra: Derecha
Naranja

Symbols glossary

A +++: los dispositivos Smeg permiten un considerable ahorro de energía en Clase A, A +, A ++ y A +++, para reducir el consumo mientras se mantiene la máxima eficiencia y garantizar el respeto por el medio ambiente.

Iluminación LED interna: la iluminación LED interna garantiza el ahorro de energía y al mismo tiempo ofrece una luz de atmósfera.

Descongelación automática: todos los modelos de refrigerador están equipados con descongelación automática en el compartimiento del refrigerador.

Clase eficiencia energética D

Benefit (TT)

Refrigerant gas R600a

Environmentally friendly R600a refrigerant gas contributes to rapid cooling with lower energy consumption

Climate class

Climatic class SN-T makes the appliance suitable for working at room temperature between 10 °C and 43 °C (50 °F ~ 109 °F)

External handle

The external handle ensures practicality and ease of use of the refrigerator

Refrigerator Internal lighting

Interior lighting for perfect visibility of shelves in the refrigerator compartment