FAB5RWH5



Termékcsalád	Hűtő
Üzembe helyezés	Szabadon álló
Kategória	Egyajtós hűtőszekrény
Referencia szélesség	60 cm-ig cm
Referencia magasság	100 cm-ig cm
Hűtés típusa	Statikus
Leolvasztás	Automatikus
Zsanér típusa	Standard
Zsanér pozíciója	Jobbra nyíló ajtó
EAN kód	8017709299637

Design

Design család	50-es évek retro stílus	**Logó színe**	Króm
Szín	Fehér	**Oldalsó anyag**	Acél
Design	Lekerekített	**Oldalsó szín**	Fehér
Felületkezelés	Fényes	**Logo**	3D
Anyag	Hőformázott	**Ajtó polcok profilszíne**	Króm
Fogantyú	Külső	**Fiókok profilszíne**	Króm
Fogantyú típusa	Rögzített	**Az üvegpolc profiljának színe**	Króm
Fogantyú színe	Króm		

Hűtőszekrény rekesz jellemzői

Állítható polcok száma	2	**Belső világítás a hűtőben**	Igen
Polcok anyaga	Üveg	**Belső világítás típusa (hűtőszekrény)**	LED

Hűtőszekrény belső ajtó

Állítható ajtópolcok száma	1	**Palacktartó polcok száma**	1
Állítható ajtópolcok	Igen	**Palacktartó polcok fém merevítővel**	Igen

Egyéb műszaki jellemzők

A hőmérséklet-szabályozás típusa	Elektronikus
Hűtőközeg gáz típusa	R600a
Kompresszor típusa	Standard
Hűtőközeg mennyisége (gramm)	19 g
Foam agent	Cyclopentane

Teljesítmény / Energiacímke – 2019-es rendelet

Éves energiafogyasztás	61 kWh/a	**Hűtőtér űrtartalom**	34 l
Energiahatékonysági osztály	D	**Levegőben terjedő akusztikus zajkibocsátás**	40 dB(A) re 1 pW
Levegőben terjedő akusztikus zajkibocsátási osztály	C	**Klímaosztály**	SN, N, ST, T
Teljes nettó űrtartalom	34 l	**EEI**	79 %

Elektromos csatlakozás

Elektromos csatlakozás névleges értéke	60 W	**Frekvencia (Hz)**	50/60 Hz
Áramerősség	0,3 A	**Tápkábel hossza**	100 cm
Feszültség (V)	220-240 V	**Csatlakozódugó**	(F;E) Schuko

Logisztikai információk

Termék szélesség (mm)	404 mm	**Termékmélység fogantyúval**	570 mm
Mélység fogantyú nélkül	500 mm	**Termékmélység 90°-os szögben nyitott ajtókkal**	800 mm
Magasság	725 mm	**Távtartó mélysége**	30 mm
Termékszélesség nyitott ajtóval	707 mm		

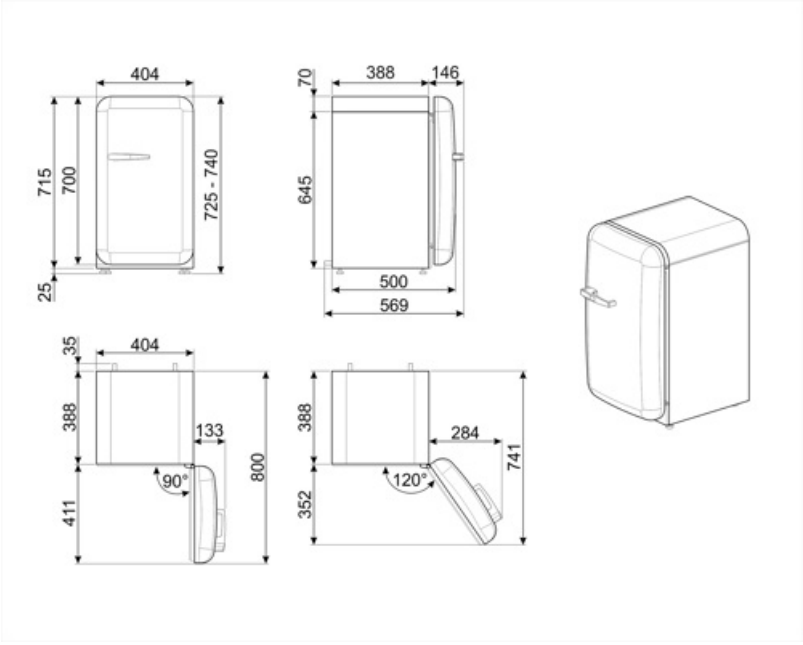

Compatible Accessories

KITCABLE90UK

Kábel IEC csatlakozóval és UK dugasszal

Alternative products



FAB5RPB5

Zsanér pozíciója: Jobbra nyíló ajtó
Világoskék



FAB5RPK5

Zsanér pozíciója: Jobbra nyíló ajtó
Rózsaszín



FAB5RCR5

Zsanér pozíciója: Jobbra nyíló ajtó
Bézs



FAB5RBL5

Zsanér pozíciója: Jobbra nyíló ajtó
Fekete



FAB5RRD5

Zsanér pozíciója: Jobbra nyíló ajtó
Piros



FAB5RPG5

Zsanér pozíciója: Jobbra nyíló ajtó
Világoszöld



FAB5RDUJ5

Zsanér pozíciója: Jobbra nyíló ajtó
Díszes / Egyedi design



FAB5ROR5

Zsanér pozíciója: Jobbra nyíló ajtó
Narancssárga



FAB5RSV5

Zsanér pozíciója: Jobbra nyíló ajtó
Ezüst

Symbols glossary



A+++: Az ezzel a szimbólummal ellátott készülékek további 30%-kal csökkenthetik az energiafogyasztást a szabványos A energiaszinthez képest.



LED belső világítás: energiahatékonyabb és tartósabb mód a készülék belsejének megvilágítására.



Az automatikus leolvasztási rendszer rendszeres időközönként automatikus leolvasztással működik, teljesen kiküszöbölve a leolvasztás szükségességét.



D energiahatékonysági osztály