FAB5RWH6



Οικογένεια προϊόντων	Ψυγείο
ΤΟΠΟΘΕΤΗΣΗ	Ελεύθερο
ΚΑΤΗΓΟΡΙΑ	Μονόπορτα
Πλάτος αναφοράς	'Εως 60 cm cm
Ύψος αναφοράς	Έως 100 cm cm
ΤΥΠΟΣ ΨΥΞΗΣ	Στατική
Απόψυξη	Αυτόματη
Τύπος μεντεσέ	Standard
Θέση μεντεσέ	Δεξιά
Κωδικός EAN	8017709350031

ΑΙΣΘΗΤΙΚΗ

Αισθητική	50's Style
Χρωμα	Λευκό
Design	Στρογγυλεμένο
Φινίρισμα	Γυαλιστερό
Υλικό	Θερμικό καλούπι
Λαβή	Εξωτερική
Τύπος λαβής	Σταθερή
Χρώμα λαβής	Χρώμιο
Χρώμα λογότυπου	Χρώμιο
Πλευρικό υλικό	Ατσάλι
Χρώμα πλευράς	Λευκό
Λογότυπος	Εφαρμοσμένο
Χρώμα προφίλ ραφιών πόρτας	Χρώμιο
Χρώμα προφίλ συρταριών	Χρώμιο
Χρώμα προφίλ γυάλινου ραφιού	Χρώμιο

ΘΑΛΑΜΟΣ ΣΥΝΤΗΡΗΣΗΣ

Αριθμός ρυθμιζόμενων ραφιών	2
Υλικό ραφιών	Γυαλί
Αριθμός φώτων συντήρησης	1
Εσωτερικός φωτισμός συντήρησης	Ναι
Τύπος εσωτερικού φωτισμού (συντήρησης)	Led

ΠΟΡΤΑ ΣΥΝΤΗΡΗΣΗΣ

Ρυθμιζόμενα ράφια πόρτας	1
Ρυθμιζόμενα ράφια πόρτας με μεταλλικό στήριγμα	Ναι
Μπουκαλοθήκες	1
Μπουκαλοθήκες με μεταλλικό στήριγμα	Ναι

ΑΛΛΑ ΧΑΡΑΚΤΗΡΙΣΤΙΚΑ ΣΥΝΤΗΡΗΣΗΣ

Έλεγχος υγρασίας	No

ΑΛΛΑ ΤΕΧΝΙΚΑ ΧΑΡΑΚΤΗΡΙΣΤΙΚΑ

Τύπος θερμοστάτη	Ηλεκτρονικός
Τύπος ψυκτικού αερίου	R600a
Τύπος μοτέρ	Standard
Ποσότητα ψυκτικού μέσου (gr)	19 g
Τύπος μόνωσης	Κυκλοπεντάνιο

ΕΤΙΚΕΤΑ ΑΠΟΔΟΣΗΣ/ΕΝΕΡΓΕΙΑΣ - ΚΑΝ. 2019



Ετήσια κατανάλωση ενέργειας	49 kWh/a
ΕΝΕΡΓΕΙΑΚΗ ΚΛΑΣΗ	C
Κλάση θορύβου	C
Συνολική καθαρή χωρητικότητα	34 λίτρα
Άθροισμα χώρων συντήρησης	34 λίτρα
Εκπομπή αερόφερτου θορύβου	36 dB(A) re 1 pW
Κλιματική κλάση	SN, N, ST, T
EEI	63 %

ΗΛΕΚΤΡΙΚΗ ΣΥΝΔΕΣΗ

Ονομαστική ισχύς	60 W
Ένταση ρεύματος	0,3 A
Τάση (V)	220-240 V
Συχνότητα (Hz)	50 Hz
Μήκος καλωδίου τροφοδοσίας	100 cm
Φις	(F;E) Σούκο

ΔΙΑΣΤΑΣΕΙΣ

Πλάτος (mm)	404 mm
Βάθος χωρίς λαβή	500 mm
ΥΨΟΣ	725 mm
Πλάτος με μέγιστο άνοιγμα πόρτας	707 mm
Βάθος με λαβή	570 mm
Βάθος με τις πόρτες ανοιχτές στις 90°	800 mm
Βάθος αποστάτη	30 mm

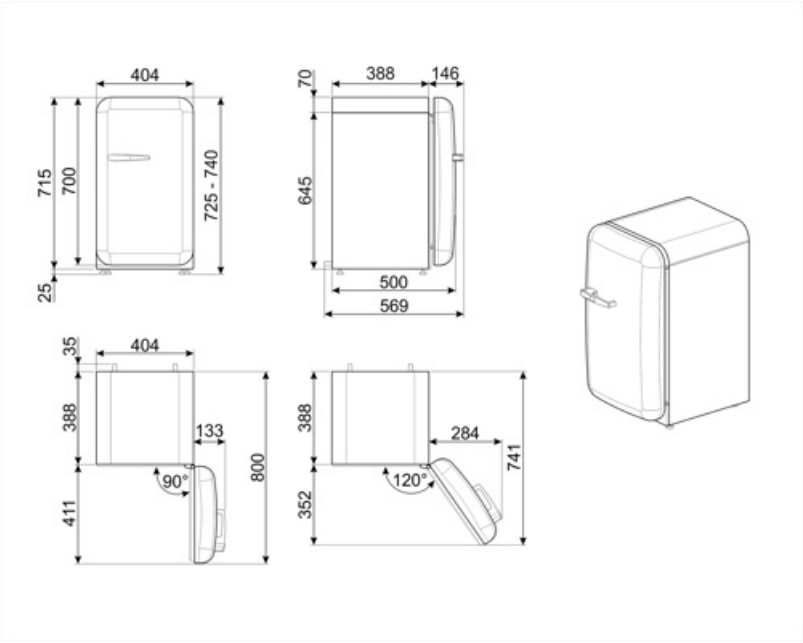
404
715
700
725 - 740
25
388
146
70
645
500
569
35
404
388
133
90°
800
411
388
284
741
120°
352

Compatible Accessories

KITCABLE90UK

Καλώδιο με βύσμα IEC και πρίζα UK

Alternative products



FAB5RDGC6

Θέση μεντεσέ: Δεξιά
Διακοσμημένο / Ειδικό



FAB5RDUJ6

Θέση μεντεσέ: Δεξιά
Διακοσμημένο / Ειδικό



FAB5RSV6

Θέση μεντεσέ: Δεξιά
Ασημί



FAB5RCR6

Θέση μεντεσέ: Δεξιά
Μπεζ



FAB5RPG6

Θέση μεντεσέ: Δεξιά
Φιστικί



FAB5RPK6

Θέση μεντεσέ: Δεξιά
Ροζ



FAB5RPB6

Θέση μεντεσέ: Δεξιά
Σιέλ



FAB5RDGME6

Θέση μεντεσέ: Δεξιά
Διακοσμημένο / Ειδικό



FAB5RBL6

Θέση μεντεσέ: Δεξιά
Μαύρο



FAB5LCR6

Θέση μεντεσέ: Αριστερά
Μπεζ



FAB5ROR6

Θέση μεντεσέ: Δεξιά
Πορτοκαλί

FAB5RDAPO6

Θέση μεντεσέ:
Διακοσμημένο / Ειδικό



FAB5RRD6

Θέση μεντεσέ: Δεξιά
Κόκκινο

Symbols glossary



A+++: Οι συσκευές με αυτό το σύμβολο μπορούν να μειώσουν την κατανάλωση ενέργειας κατά 30% περισσότερο από την τυπική ενεργειακή κατάταξη A.



Εσωτερικός φωτισμός LED: είναι ένας πιο ενεργειακά αποδοτικός τρόπος φωτισμού του εσωτερικού της συσκευής.



Το αυτόματο σύστημα απόψυξης λειτουργεί σε τακτά χρονικά διαστήματα εξαλείφοντας εντελώς την ανάγκη απόψυξης.



Τάξη ενεργειακής απόδοσης C