FAB5RWH6



Сімейство продуктів	Холодильник
Встановлення	Встановлюваний окремо
Категорія	Одні двері
Рекомендуемая ширина	До 60 cm
Рекомендуемая высота	До 100 cm
Тип охолодження	Статичний
Розморожування	Автоматична
Кріплення фасадів	Стандартний
Дверний упор	Права
Код EAN	8017709350031

Естетика

Естетика	Стиль 50-х	**Колір логотипу**	Хром
Колір	Білий	**Матеріал боковин**	Сталь
Дизайн	Заокруглена	**Колір бічних панелей**	Білий
Оздоблення	Глянцевий	**Логотип**	Накладний
Матеріал	Термоформуючий полімер	**Цвет профиля на полках дверцы**	Хром
Ручка	Зовнішній		
Тип ручки	Фіксований	**Цвет профиля на выдвижных ящиках**	Хром
Колір ручки	Хром		
		Цвет профиля на стеклянных полках	Хром

Характеристики холодильного відділення

Кількість регульованих полиць	2	**Внутрішнє підсвічування холодильного відділення**	Так
Материал полок	Скло		
Кількість ламп в холодильному відділенні	1	**Тип підсвічування холодильного відділення**	LED

Дверцята холодильного відділення

Кількість регульованих полиць на дверцятах	1	**Кількість полиць для пляшок**	1

Регульована полиця з металевою окантовкою	Так
Полиця для пляшок з металевою окантовкою	Так

Інші технічні характеристики

Тип контролю температури	Електронний
Тип холодоагенту	R600a
Тип компресора	Стандартний
Кількість холодоагенту (г)	19 g
Піноутворювач	Циклопентан

Енергоефективність



Годовое энергопотребление	49 кВт/год
Клас енергоефективності	C
Класс эмиссии воздушного акустического шума	C
Полный объем	34 л
Сумма объемов холодильного отделения и незамерзающего отделения	34 л
Рівень шуму при викиді повітря	36 дБ(A) re 1пВт
Кліматичний клас	SN, N, ST, T
EEI	63 %

Електричне підключення

Номінальна потужність	60 Вт
Сила струму (A)	0,3 A
Напруга (В)	220-240 В
Частота струму (Гц)	50 Гц
Довжина електричного кабелю	100 см
Тип електричної вилки	Европейская вилка для переменного тока

Логістична інформація

Ширина	404 мм
Глибина без ручок	500 мм
Висота	725 мм
Ширина с дверцей, открытой на 90° (мм)	707 мм
Глибина з ручками	570 мм
Глибина з дверцятами, відкритими на 90°	800 мм
Глубина проставки	30 мм

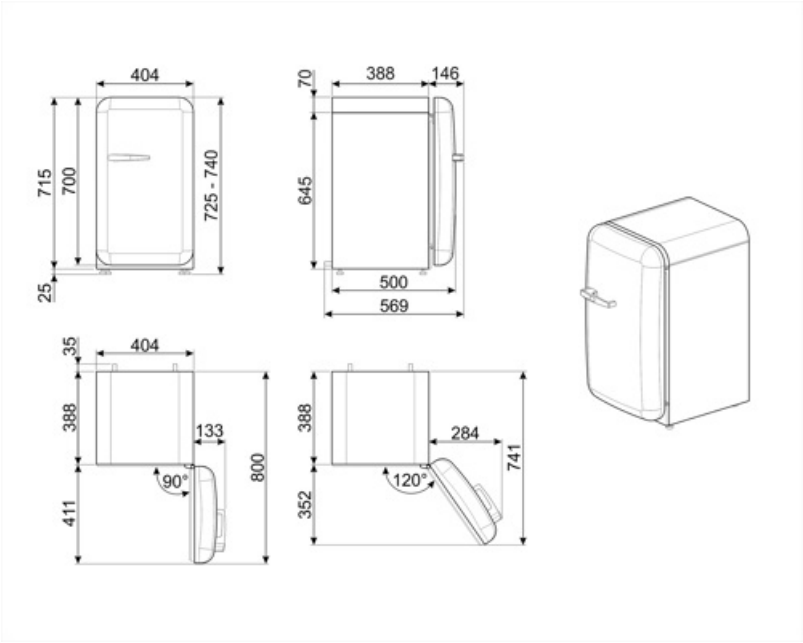
404
715
700
725 - 740
25
388
146
70
645
500
569
35
404
388
133
90°
800
411
388
284
741
120°
352

Compatible Accessories

KITCABLE90UK

Кабель с вилкой IEC и вилкой UK

Alternative products



FAB5RDGC6

Дверний упор: Права
Декорований / Спеціальний



FAB5RDUJ6

Дверний упор: Права
Декорований / Спеціальний



FAB5RSV6

Дверний упор: Права
Сріблястий



FAB5RCR6

Дверний упор: Права
Кремовий



FAB5RPG6

Дверний упор: Права
Пастельно-зелений



FAB5RPK6

Дверний упор: Права
Рожевий



FAB5RPB6

Дверний упор: Права
Пастельно-блакитний



FAB5RDGME6

Дверний упор: Права
Декорований / Спеціальний



FAB5RBL6

Дверний упор: Права
Чорний



FAB5LCR6

Дверний упор: Ліва
Кремовий



FAB5ROR6

Дверний упор: Права
Помаранчевий

FAB5RDAPO6

Дверний упор:
Декорований / Спеціальний



FAB5RRD6

Дверний упор: Права
Червоний

Symbols glossary



Автоматическое размораживание: работает за счет автоматического оттаивания через равные промежутки времени, что исключает необходимость размораживание прибора в целом.



Класс энергоэффективности C



A+++: класс энергоэффективности A+ помогает сэкономить до 30% энергии по сравнению с классом A. Гарантируется максимальная производительность при минимальном потреблении.



Светодиодное внутреннее освещение: более энергоэффективный и долговечный способ освещения внутреннего пространства прибора.