FAB5ULWH3

Famille	Réfrigérateurs
Installation	Pose libre
Catégorie	Une porte
Dégivrage	Automatique
Position des charnières	Gauche
Code EAN	8017709289782



Esthétique

Esthétique	Années 50
Couleur	Blanc
Finition	Brillant
Matériau de la porte	Plastique thermoformé
Matériau des parois latérales	Tôle d'acier
Couleur des parois latérales	Blanc
Logo	Appliqué
Couleurs disponibles	Blanc, Noir, Crème, Rouge

Caractéristiques réfrigérateur

Nombre de clayettes réglables	2
Matériau des clayettes	Fil
Eclairage interne réfrigérateur	Oui
Type d'éclairage interne réfrigérateur	LED

Contre-porte réfrigérateur

Nombre de balconnets réglables	1
Balconnets réglables avec fil métallique	Oui
Nombre de balconnets porte-bouteilles	1
Balconnet porte-bouteilles avec fil métallique	Oui

Autres caractéristiques techniques

Type de contrôle de la température	Electromécanique

Nombre de compresseurs	1
Type de gaz réfrigérant	R600a
No. of evaporators	1
Agent d'expansion pour mousses isolantes	Cyclopentane

Performance / Etiquette énergétique - Reg. 2019

Niveau sonore	40 dB(A) re 1 pW	**Classe climatique**	SN, N, ST, T

Raccordement électrique

Intensité (A)	0,89 A	**Longueur du câble d'alimentation (cm)**	180 cm
Tension (V)	110 V		
Fréquence (Hz)	60 Hz	**Type de prise**	(B) NEMA 5-15P

Informations logistiques

Largeur du produit (mm)	404 mm	**Largeur du produit avec les portes ouvertes au maximum**	707 mm
Profondeur du produit sans poignée	500 mm	**Profondeur du produit avec la poignée**	570 mm
Hauteur du produit avec pieds	740 mm	**Profondeur du produits avec la porte ouverte à 90°**	800 mm

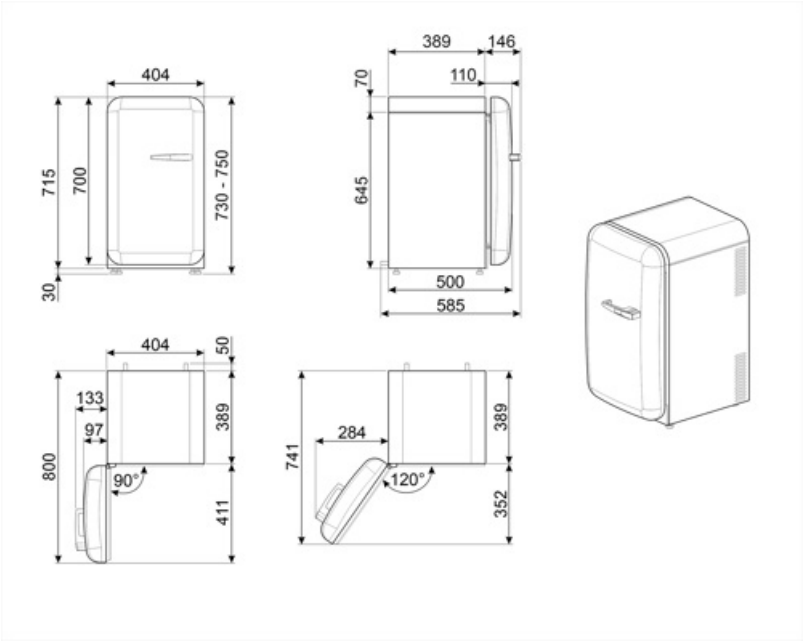

Alternative products



FAB5ULCR3

Position des charnières: Gauche
Crème



FAB5ULBL3

Position des charnières: Gauche
Noir



FAB5ULYW3

Position des charnières: Gauche
Jaune



FAB5ULRD3

Position des charnières: Gauche
Rouge



FAB5ULOR3

Position des charnières: Gauche
Orange

Symbols glossary



Dégivrage automatique : Le réfrigérateur se dégivre automatiquement. L’eau issue de ce dégivrage ne doit pas être récupérée car le réfrigérateur est équipé d’un système d’évaporation.



Eclairage intérieur LED : L'éclairage intérieur LED assure à la fois des économies d'énergie et un éclairage d'ambiance.



A+++ : Les produits Smeg, en classe énergétique A, A+, A++ et A+++, permettent de réduire la consommation d’énergie tout en gardant une efficacité maximale et en garantissant un meilleur respect de l’environnement.