FAB5URBL3

Familia	Frigorífico
Instalación	Colocación libre
Categoría	Monopuerta
Descongelación	Automática
Posición bisagra	Derecha
Código EAN	8017709289799

Estética

Estética	50's Style	**Material de los laterales**	Chapa
Color	Negro	**Color laterales**	Negro
Acabado	Brillante	**Logo**	Aplicado
Material de la puerta	Termomoldeada		

Instalación compartimento frigorífico

Número estantes regulables	2	**Iluminación interna frigorífico**	Sí
Tipología estantes regulables	Cable	**Tipo de iluminación interior frigorífico**	Led

Contrapuerta compartimento frigorífico

Número compartimentos de puerta regulables	1	**Número de compartimento portabotellas**	1
Compartimento portaobjetos con perfil metálico	Sí	**Ménsulas portabotellas con cable metálico**	Sí

Otras características técnicas

Tipo de control de la temperatura	Electromecánico
Número de compresores	1

Tipo de gas refrigerante	R600a
Agente espumante	Ciclopentano

Rendimiento / Etiqueta energética - Reg. 2019

Rumorosidad	40 dB(A) re 1 pW	**Clase climática**	SN, N, ST, T

Conexión eléctrica

Corriente	0,89 A	**Largo del cable de alimentación**	180 cm
Tensión (V)	110 V	**Enchufe**	(B) NEMA 5-15P
Frecuencia	60 Hz		

Datos logísticos

Ancho del producto (mm)	404 mm	**Ancho del producto con apertura máxima de puertas**	707 mm
Profundidad sin tirador	500 mm	**Profundidad del producto con tirador**	570 mm
Altura del producto	740 mm	**Profundidad del producto con la puerta abierta a 90°**	800 mm

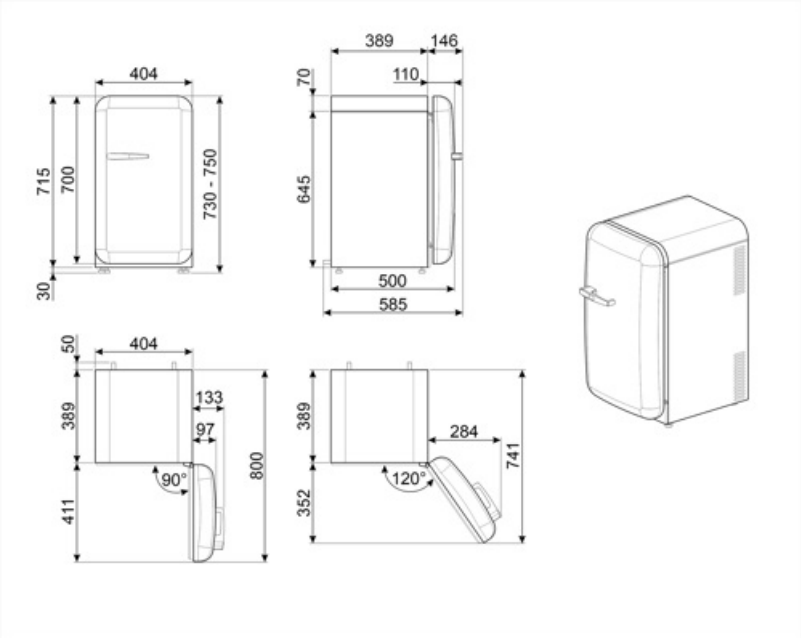

Alternative products

FAB5UROR3

Posición bisagra: Derecha
Naranja

FAB5URCR3

Posición bisagra: Derecha
Crema

FAB5URWH3

Posición bisagra: Derecha
Blanco

FAB5URYW3

Posición bisagra: Derecha
Amarillo

FAB5URDGME3

Posición bisagra: Derecha

FAB5URDGC3

Posición bisagra: Derecha

FAB5URPG3

Posición bisagra: Derecha
Verde agua

FAB5URDCA3

Posición bisagra: Derecha

FAB5URRD3

Posición bisagra: Derecha
Rojo

Symbols glossary

Descongelación automática: todos los modelos de refrigerador están equipados con descongelación automática en el compartimiento del refrigerador.

Iluminación LED interna: la iluminación LED interna garantiza el ahorro de energía y al mismo tiempo ofrece una luz de atmósfera.

A +++: los dispositivos Smeg permiten un considerable ahorro de energía en Clase A, A +, A ++ y A +++, para reducir el consumo mientras se mantiene la máxima eficiencia y garantizar el respeto por el medio ambiente.