FAB5URPG3



Famille	Réfrigérateurs
Installation	Pose libre
Catégorie	Une porte
Dégivrage	Automatique
Position des charnières	Droite
Code EAN	8017709291341

Esthétique

Esthétique	Années 50	**Matériau des parois latérales**	Tôle d'acier
Couleur	Vert d'eau	**Couleur des parois latérales**	Vert d'eau
Finition	Brillant	**Logo**	Appliqué
Matériau de la porte	Plastique thermoformé		

Caractéristiques réfrigérateur

Nombre de clayettes réglables	2	**Eclairage interne réfrigérateur**	Oui
Matériau des clayettes	Fil	**Type d'éclairage interne réfrigérateur**	LED

Contre-porte réfrigérateur

Nombre de balconnets réglables	1	**Nombre de balconnets porte-bouteilles**	1
Balconnets réglables avec fil métallique	Oui	**Balconnet porte-bouteilles avec fil métallique**	Oui

Autres caractéristiques techniques

Type de contrôle de la température	Electromécanique
Nombre de compresseurs	1

Type de gaz réfrigérant	R600a
No. of evaporators	1
Agent d'expansion pour mousses isolantes	Cyclopentane

Performance / Etiquette énergétique - Reg. 2019

Niveau sonore	40 dB(A) re 1 pW	**Classe climatique**	SN, N, ST, T

Raccordement électrique

Intensité (A)	0,89 A	**Longueur du câble d'alimentation (cm)**	180 cm
Tension (V)	110 V	**Type de prise**	(B) NEMA 5-15P
Fréquence (Hz)	60 Hz		

Informations logistiques

Largeur du produit (mm)	404 mm	**Largeur du produit avec les portes ouvertes au maximum**	707 mm
Profondeur du produit sans poignée	500 mm	**Profondeur du produit avec la poignée**	570 mm
Hauteur du produit avec pieds	740 mm	**Profondeur du produits avec la porte ouverte à 90°**	800 mm

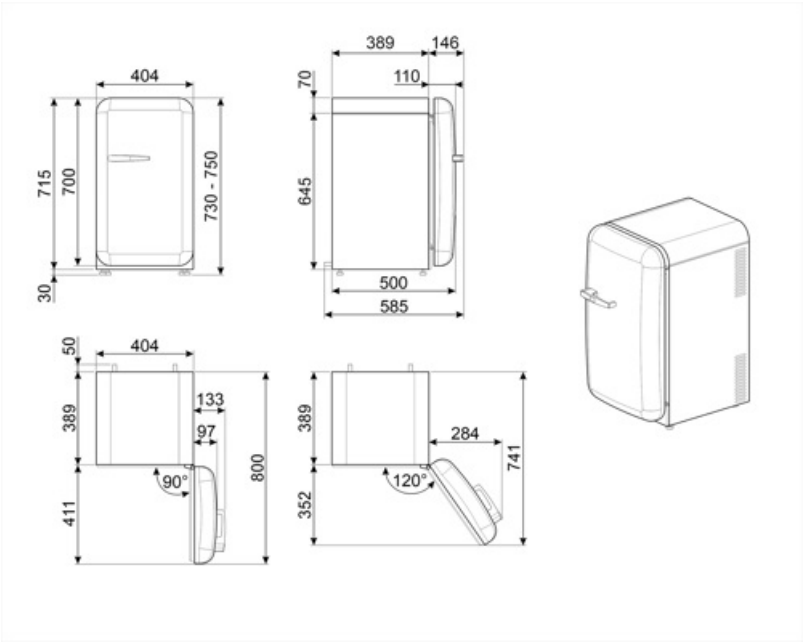

Alternative products



FAB5UROR3

Position des charnières: Droite
Orange



FAB5URDGC3

Position des charnières: Droite



FAB5URCR3

Position des charnières: Droite
Crème



FAB5URBL3

Position des charnières: Droite
Noir



FAB5URWH3

Position des charnières: Droite
Blanc



FAB5URYW3

Position des charnières: Droite
Jaune



FAB5URRD3

Position des charnières: Droite
Rouge



FAB5URDGME3

Position des charnières: Droite

Symbols glossary



Dégivrage automatique : Le réfrigérateur se dégivre automatiquement. L’eau issue de ce dégivrage ne doit pas être récupérée car le réfrigérateur est équipé d’un système d’évaporation.



Eclairage intérieur LED : L'éclairage intérieur LED assure à la fois des économies d'énergie et un éclairage d'ambiance.



A+++ : Les produits Smeg, en classe énergétique A, A+, A++ et A+++, permettent de réduire la consommation d’énergie tout en gardant une efficacité maximale et en garantissant un meilleur respect de l’environnement.