FC18XDNE

משפחת מוצרים	מקרר
התקנה	נפרד
קטגוריה	תושבת תחתית
רוחב ייחוס	עד 60
Sistema Total No - Frost	כן
סוג קירור	Total No Frost
הפשרה	אוטומטית
סוג צירים	סטנדרטי
מיקום צירים	ימני
דלת הפיכה	כן
קוד EAN	8017709303129

אסתטיקה

סדרה עיצובית	Universale	**חומר דופן**	פלדה
צבע	מראה נירוסטה חיות מחמד	**צבע דפנות**	כסף
חומר	אפקט פלדה	**Logo**	Applied
ידית	משולב	**צג**	LED
סוג ידית	קבוע	**מחיצת תצוגה**	Esterno (su porta)
צבע לוגו	כרום		

מאפייני תא מקרר

מספר מדפים מתכוננים	2	**מדף בקבוקים**	כן
מספר מגירות לפירות וירקות	1	**סוג כיסוי תא/מגירה לפירות וירקות**	זכוכית
סוג מדפים מתכוננים	זכוכית	**תא לטמפרטורה נמוכה**	כן
סוג כיסוי תא/מגירה לפירות וירקות	על מסילות מחליקות	**תאורה פנימית במקרר**	כן
כיסוי לתא פירות וירקות	כן	**(סוג תאורה פנימית (מקרר**	LED

דלת פנימית של מקרר

מספר מדפי דלת מתכוננים	2	**מספר מדפי בקבוקים**	1

מאפיינים אחרים של מקרר

אביזרים	מגש ביצים	**MultiFlow**	כן

מאפייני תא מקפיא

מספר מגירות	3

מאפיינים אחרים של מקפיא

אביזרים	תיבת קרח אחת

מאפיינים טכניים אחרים

תצוגת פונקציות	קפיאה מהירה, חסכונית
התרעה על פתיחת דלת	כן
התרעת טמפרטורה	כן
סוג בקרת טמפרטורה	אלקטרוני
מס' מדחסים	1
סוג גז קרר	R600a
סוג מדחס	סטנדרטי
Foam agent	Cyclopentane

תווית חשמל / ביצועים – שנת 2019

צריכת חשמל שנתית	242 kWh/a	**פליטות רעש נישא באוויר**	38 dB(A) re 1 pW
קטגוריית יעילות אנרגטית	E	**זמן עליית טמפרטורה**	10 h
קטגוריית פליטות רעש נישא באוויר	C	**כוכבים - קיבולת הקפאה 4**	10.0 kg/24h
		קטגוריית אקלים	SN, N, ST, T
נפח נטו כולל	300 l	**EEI**	100 %
סכום הנפחים של התאים הקפואים	96 l		
סכום הנפחים של תאי הקירור והתאים הלא קפואים	204 l		

חיבור חשמלי

תקע	(F;E) Schuko	**מתח (וולט)**	220-240 V
דירוג חיבור חשמלי	70 W	**תדר (Hz)**	50 Hz
זרם	10 A	**אורך כבל חשמל**	200 cm

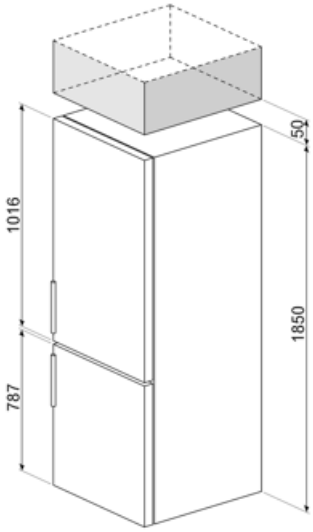
1016
787
50
1850

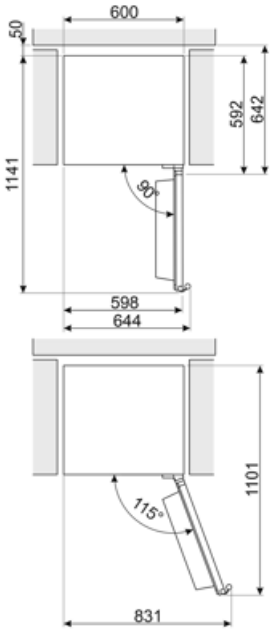
600
50
592
642
1141
90°
598
644
1101
115°
831

Symbols glossary

תא הקפאה 4 כוכבים לשימור טוב יותר של מזון.

מסייעת לחסוך A++ קטגוריית יעילות אנרגטית :A++ הביצועים .A עד 20% חשמל בהשוואה לקטגוריה המרביים עם הצריכה המינימלית מובטחים.

מערכת ההפשרה האוטומטית פועלת על ידי הפשרה אוטומטית במרווחים קבועים ומבטלת את הצורך בהפשרה.

הצגת תוכניות, פונקציות ואפשרויות שנבחרו :LED צג ואת הזמן שנותר לסיום המחזור.

מצב חסכוני: ניתוח התפקוד של המקרר במהלך ההפעלה ומיטוב מחזור ההפעלה כדי להקטין את צריכת החשמל.

קפיאה מהירה: פונקציית הקפיאה המהירה מנמיכה את הטמפרטורה בתא אם מפעילים אותה מספר שעות לפני השימוש.

פנימית: דרך חסכונית יותר בחשמל LED תאורת ומאריכת ימים יותר להאיר את פנים המכונה.

אוויר פלוס: שמירה על מזון טרי יותר לפרק זמן ממושך יותר.

E קטגוריית יעילות אנרגטית

Benefit (TT)

מערכת No-Frost

מונעת היווצרות קרח ותורמת לשימור טוב יותר של המזון במקרר No Frost מערכת

מערכת פלסטיק Multiflow

מבטיחה חלוקה אחידה של אוויר קר בתוך המקרר Multiflow מערכת

גז קירור R600a

ידידותי לסביבה תורם לקירור מהיר עם צריכת אנרגיה נמוכה יותר R600a גז קירור

קטגוריית אקלים

SN-T 10° סיווג אקלים הופכת את המכשיר למתאים לעבודה בטמפרטורת חדר בין 43°-C ל(50°C ~ 109°F)

דלת ניתנת להיפוך

דלת שניתן להיפוך מבטיחה התקנה גמישה ואופטימיזציה של החלל

תאורת מקרר פנימית

תאורת פנים לראייה מושלמת של מדפים בתא המקרר

מגירת פירות וירקות

מגירת הפירות והירקות מבטיחה את תנאי האחסון הטובים ביותר למזון טרי, תוך הימנעות מכל זיהום

תצוגה חיצונית

תצוגה חיצונית לשליטה פשוטה ואינטואיטיבית עם גישה מהירה למידע