FC18XDNE

משפחת מוצרים	מקרר
התקנה	נפרד
קטגוריה	תושבת תחתית
רוחב ייחוס	עד 60
סוג קירור	Total No Frost
הפשרה	אוטומטית
סוג צירים	סטנדרטי
מיקום צירים	ימני
דלת הפיכה	כן
קוד EAN	8017709303129

אסתטיקה

סדרה עיצובית	Universale	**חומר דופן**	פלדה
צבע	מראה אינוקס	**צבע דפנות**	כסף
חומר	אפקט פלדה	**Logo**	Applied
ידית	משולב	**צג**	LED
סוג ידית	קבוע	**מחיצת תצוגה**	Esterno (su porta)
צבע לוגו	כרום		

מאפייני תא מקרר

מספר מדפים מתכוננים	2	**מדף בקבוקים**	כן
מספר מגירות לפירות וירקות	1	**סוג כיסוי תא/מגירה לפירות וירקות**	זכוכית
סוג מדפים מתכוננים	זכוכית	**תא לטמפרטורה נמוכה**	כן
סוג כיסוי תא/מגירה לפירות וירקות	על מסילות מחליקות	**תאורה פנימית במקרר**	כן
כיסוי לתא פירות וירקות	כן	**(סוג תאורה פנימית (מקרר**	LED

דלת פנימית של מקרר

מספר מדפי דלת מתכוננים	2	**מספר מדפי בקבוקים**	1

מאפיינים אחרים של מקרר

אביזרים	מגש ביצים	**MultiFlow**	כן

מאפייני תא מקפיא

מספר מגירות	3

מאפיינים אחרים של מקפיא

אביזרים	תיבת קרח אחת

מאפיינים טכניים אחרים

תצוגת פונקציות	קפיאה מהירה, חסכונית
התרעה על פתיחת דלת	כן
התרעת טמפרטורה	כן
סוג בקרת טמפרטורה	אלקטרוני
מס' מדחסים	1
סוג גז קרר	R600a
סוג מדחס	סטנדרטי
Foam agent	Cyclopentane

תווית חשמל / ביצועים – שנת 2019

צריכת חשמל שנתית	242 kWh/a	**פליטות רעש נישא באוויר**	38 dB(A) re 1 pW
קטגוריית יעילות אנרגטית	E	**זמן עליית טמפרטורה**	10 h
קטגוריית פליטות רעש נישא באוויר	C	**כוכבים - קיבולת הקפאה 4**	10.0 Kg/24h
נפח נטו כולל	300 l	**קטגוריית אקלים**	SN, N, ST, T
סכום הנפחים של התאים הקפואים	96 l	**EEI**	100 %
סכום הנפחים של תאי הקירור והתאים הלא קפואים	204 l		

חיבור חשמלי

תקע	(F;E) Schuko	**מתח (וולט)**	220-240 V
דירוג חיבור חשמלי	70 W	**תדר (Hz)**	50 Hz
זרם	10 A	**אורך כבל חשמל**	200 cm

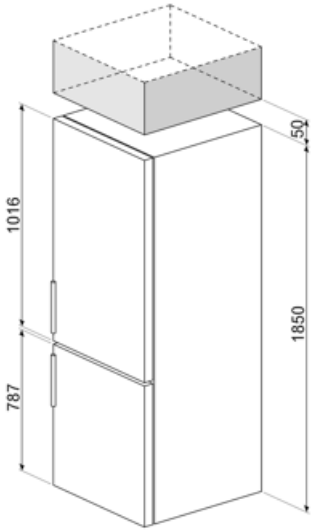
1016
787
50
1850

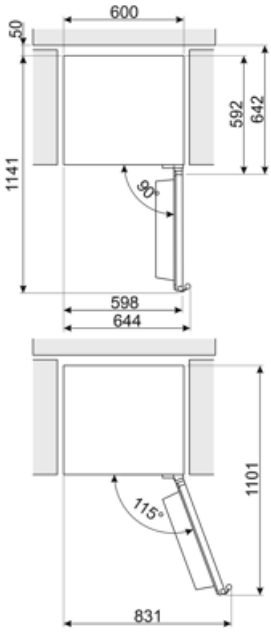
600
50
592
642
1141
90°
598
644
1101
115°
831

Symbols glossary

תא הקפאה 4 כוכבים לשימור טוב יותר של מזון.

מערכת ההפשרה האוטומטית פועלת על ידי הפשרה אוטומטית במרווחים קבועים ומבטלת את הצורך בהפשרה.

A++: מסייעת לחסוך A++ קטגוריית יעילות אנרגטית הביצועים .A עד 20% חשמל בהשוואה לקטגוריה המרביים עם הצריכה המינימלית מובטחים.

E קטגוריית יעילות אנרגטית

LED: צג הצגת תוכניות, פונקציות ואפשרויות שנבחרו ואת הזמן שנותר לסיום המחזור.

מצב חסכוני: ניתוח התפקוד של המקרר במהלך ההפעלה ומיטוב מחזור ההפעלה כדי להקטין את צריכת החשמל.

קפיאה מהירה: פונקציית הקפיאה המהירה מנמיכה את הטמפרטורה בתא אם מפעילים אותה מספר שעות לפני השימוש.

פנימית: דרך חסכונית יותר בחשמל LED תאורת ומאריכת ימים יותר להאיר את פנים המכונה.

אוויר פלוס: שמירה על מזון טרי יותר לפרק זמן ממושך יותר.

Benefit (TT)

No-Frost system

The No Frost system prevents the formation of ice and contributes to better preservation of food in the refrigerator

Plastic multiflow system

The Multiflow system ensures even distribution of cold air inside the refrigerator

Refrigerant gas R600a

Environmentally friendly R600a refrigerant gas contributes to rapid cooling with lower energy consumption

Climate class

Climatic class SN-T makes the appliance suitable for working at room temperature between 10 °C and 43 °C (50 °F ~ 109 °F)

Reversible door

Reversible door ensures flexible installation and space optimisation

Refrigerator Internal lighting

Interior lighting for perfect visibility of shelves in the refrigerator compartment

Fruit and vegetable drawer

The fruit and vegetable drawer ensures the best storage conditions for fresh food, avoiding any contamination

External display

External display for simple and intuitive control with quick access to information