# FC19XDNC

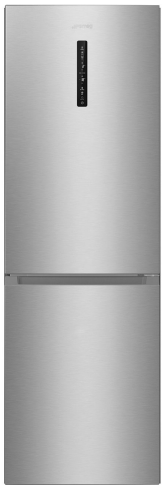

| | |
|---|---|
| **Famiglia** | Frigorifero |
| **Installazione** | Libera installazione |
| **Categoria** | Combinato |
| **Larghezza di riferimento** | Fino a 60 |
| **Tipo di raffreddamento** | No Frost Totale |
| **Sbrinamento** | Automatico |
| **Tipo di cerniera** | Standard |
| **Pannello cucina** | Non in dotazione |
| **Porta reversibile** | Sì |
| **Codice EAN** | 8017709323301 |

## Estetica

| | |
|---|---|
| **Estetica** | Universale |
| **Colore** | Inox-look |
| **Materiale Porta** | Effetto inox |
| **Maniglia** | Integrata |
| **Tipo Maniglia** | Fissa |
| **Colore logo** | Cromo |
| **Materiale fianchi** | Lamiera |
| **Colore fianchi** | Silver |
| **Logo** | Applicato |
| **Colore profilo mensole** | Silver |
| **Colore profilo cassetti** | Silver |
| **Colore profilo del ripiano in vetro** | Cromo |
| **Tipologia di Display** | LED |
| **Posizione display** | Esterno (su porta) |

## Allestimento Comparto Frigorifero

| | |
|---|---|
| **Numero ripiani regolabili** | 2 |
| **Numero cassetti frutta e verdura** | 1 |
| **Tipologia ripiani regolabili** | Cristallo |
| **Tipologia verduriera** | Su guide scorrevoli |
| **Ripiano copri - verduriera** | Sì |
| **Ripiano porta - bottiglie** | Sì |
| **Tipologia ripiano copri - verduriera** | Cristallo |
| **Vano Life Plus-0° gradi** | Sì |
| **Illuminazione interna frigo** | Sì |
| **Tipo illuminazione interna frigo** | Led |

## Controporta comparto Frigorifero

| | |
|---|---|
| **Numero balconcini regolabili** | 2 |
| **Numero mensole porta-bottiglie** | 1 |

## Altre dotazioni Frigorifero

| | | | |
|---|---|---|---|
| **Accessori frigorifero** | Porta-uova | **Active Ion** | Sì |
| **MultiFlow** | Sì | | |

## Allestimento comparto Congelatore

| | |
|---|---|
| **Numero cassetti** | 3 |

## Altre dotazioni Congelatore

| | |
|---|---|
| **Accessories** | 1 contenitore ghiaccio |

## Altre caratteristiche tecniche

| | |
|---|---|
| **Funzioni display** | Congelamento rapido |
| **MultiZone** | Sì |
| **Allarme porta aperta** | Sì |
| **Allarme temperatura** | Sì |
| **Tipo di controllo della temperatura** | Elettronico |
| **Numero di compressori** | 1 |
| **Tipo di gas refrigerante** | R600a |
| **Tipo di compressore** | Inverter |
| **Agente schiumogeno** | Ciclopentano |

## Prestazioni / Etichetta Energetica - Reg. 2019

| | | | |
|---|---|---|---|
| **Consumo annuo di energia** | 165 kWh/a | **Somma dei volumi degli scomparti di raffreddamento e degli scomparti per prodotti non congelati** | 220 l |
| **Classe di efficienza energetica** | C | **Emissioni di rumore aereo** | 35 dB(A) re 1 pW |
| **Classe di emissione di rumore aereo** | C | **Autonomia di Conservazione senza energia elettrica** | 9 h |
| **Volume totale netto** | 326 l | **Classe climatica** | SN, N, ST, T |
| **Somma dei volumi degli scomparti per prodotti congelati** | 106 l | **IEE** | 64 % |

## Collegamento Elettrico

| | | | |
|---|---|---|---|
| **Spina** | (F;E) Schuko | **Tensione (V)** | 220-240 V |
| **Dati nominali di collegamento elettrico** | 110 W | **Frequenza (Hz)** | 50 Hz |
| **Corrente** | 10 A | **Lunghezza cavo di alimentazione** | 200 cm |

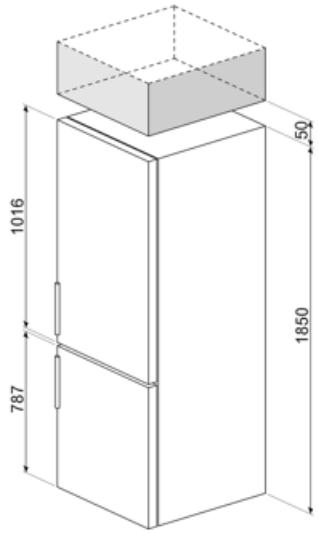


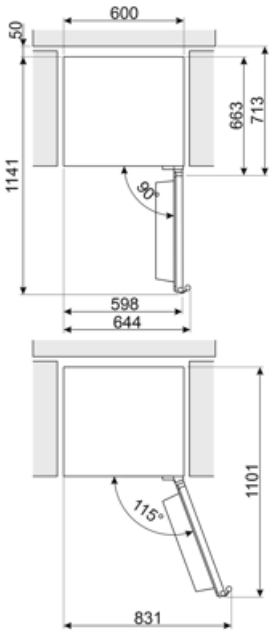

## Glossario simboli

Il sistema Active Ion di Smeg migliora la qualità dell'aria all'interno della cella. Grazie alla generazione di ioni a carica negativa rilasciati all'interno del frigorifero, il sistema Active Ion neutralizza la polvere sgradevole.

Classe di efficienza energetica C

Congelamento rapido: La funzione del congelamento rapido permette di congelare in tempi brevissimi grandi quantità di cibi freschi. Attivandola qualche ora prima, il congelatore abbassa la temperatura e dopo alcune ore ripristina automaticamente il normale funzionamento.

Zona Life Plus 0°C: grazie a una temperatura interna più bassa rispetto al resto del frigorifero, le qualità organolettiche degli alimenti vengono preservate.

Sistema di raffreddamento Multiflow: il sistema di ventilazione Multiflow permette di diffondere costantemente e in modo omogeneo l'aria all'interno del frigorifero.

Sbrinamento automatico: Tutti i modelli di frigoriferi sono dotati di Sbrinamento automatico nel vano frigorifero.

Display LED: Per ottimizzare le prestazioni e semplificare al massimo l'utilizzo dell'elettrodomestico , alcune lavabiancheria e alcuni frigoriferi sono dotati di un display LED che permette di visualizzare lo stato di funzionamento del prodotto.

Illuminazione interna a LED: L'illuminazione interna a LED garantisce un risparmio energetico e, al contempo, offre una luce di atmosfera.

L'evoluzione Smeg verso modelli più intelligenti ed ecosostenibili ha portato alla scelta della tecnologia Inverter che riduce significativamente i consumi.

# Benefit

### Sistema No-Frost

Il sistema No Frost evita la formazione di ghiaccio e contribuisce ad una migliore conservazione degli alimenti nel frigorifero

### Sistema multiflow plastica

Il sistema Multiflow garantisce una distribuzione uniformeme dell'aria fredda all'interno del frigorifero

### MultiZone (scomparto a temperatura variabile)

Il sistema Multizone isola uno scomparto del freezer a temperatura regolabile in modo autonomo rispetto al vano principale, per offrire la massima flessibilità di conservazione

Lo scompartimento Multizone può essere utilizzato sia come congelatore che come frigorifero. In base alle proprie esigenze e abitudini alimentari ogni utente può scegliere come impostarlo, programmandone la temperatura tramite il display esterno.

### Gas refrigerante R600a

Gas refrigerante R600a a basso impatto ambientale contribuisce ad un raffreddamento rapido con un minor consumo di energia

### Porta reversibile

La porta reversibile assicura un'installazione flessibile e la massima ottimizzazione dello spazio disponibile

### Life Plus 0°

Scomparto Life Plus a temperatura controllata per la conservazione ottimale di specifiche categorie di alimenti

### Illuminazione interna frigo

Illuminazione interna per una perfetta visibilità dei ripiani nel vano frigorifero

### Cassetto per frutta e verdura

Il cassetto frutta e verdura garantisce le migliori condizioni di conservazione per gli alimenti freschi, evitando ogni contaminazione

### Compressore Inverter

Il compressore inverter diminuisce i livelli di rumore e vibrazioni, per un ambiente cucina silenzioso e confortevole

La tecnologia del compressore inverter offre vantaggi significativi per i sistemi di refrigerazione, migliorando sia le prestazioni che l'efficienza. Grazie a un migliore controllo della temperatura garantisce un ambiente interno più stabile e costante, preservando la freschezza degli alimenti. Questa tecnologia comporta anche un ridotto consumo energetico, poiché il compressore regola la sua velocità in base alle esigenze di raffreddamento.

### Display esterno

Display esterno per un controllo semplice e intuitivo con accesso rapido alle informazioni