FC20WDNE

Família	Frigorífico
Instalação	livre instalação
Categoria	Combinado
Reference width	Até 60
Tecnologia	Total No Frost
Descongelação	Automática
Tipo de dobradiças	Livre instalação
Dobradiças	À direita
Portas reversíveis	Sim
Código EAN	8017709323332

Design

Design	Universal	**Material das laterais**	Aço
Cor	Branco	**Cor das laterais**	Laterais em branco
Material da porta	Inox	**Logótipo**	Logótipo aplicado
Puxador	Puxador integrado	**Display**	Display com LEDs
Tipo de puxador	Fixo	**Posição display**	Na porta
Cor do logótipo	Logótipo cromado		

Composição do interior do frigorífico

Número de prateleiras ajustáveis	3	**Prateleira para garrafas**	Sim
Gavetas para fruta e legumes	1	**Tipologia de prateleira sobre a gaveta dos legumes**	Vidro
Tipo de prateleiras ajustáveis	Ajustáveis em altura	**Gaveta baixa temperatura**	Sim
Tipo das gavetas para legumes	Com guias deslizantes	**Iluminação interna do frigorífico**	Sim
Prateleira da gaveta dos legumes	Sim	**Tipo de iluminação do frigorífico**	LED

Composição do interior da porta do frigorífico

Compartimentos da porta ajustáveis	3	**Compartimentos da porta para garrafas**	1

Outras características do frigorífico

Acessórios do frigorífico	Suporte para garrafa, Suporte de ovos	**MultiFlow**	Sim

Composição do interior do congelador

Gavetas	3

Outras características do congelador

Acessórios do congelador	1 cuvete de gelo

Outras características técnicas

Funções do display	Congelação rápida, Eco
Alarme de porta aberta	Sim
Alarme perda de temperatura	Sim
Tipo de controlo da temperatura	Eletrónico
Nº de compressores	1
Tipo de gás de refrigeração	R600a
Tipo de compressor	Compressor standard
Espuma expansiva de isolamento	Ciclopentano

Performance / Etiqueta energética

Consumo anual de energia	246 kWh/a	**Volume líquido do frigorífico**	235 l
Classe energética	E	**Emissão de ruído aéreo**	38 dB(A) re 1 pW
Classe de emissão de ruído aéreo	C	**Capacidade de congelação (4 estrelas)**	9.0 Kg/24h
Volume net total	331 l	**Classe climática**	SN, N, ST, T
Volume líquido do congelador	96 l	**EEI**	100 %

Ligação elétrica

Ficha elétrica	(F;E) Schuko	**Tensão (Volts)**	220-240 V
Potência nominal	70 W	**Frequência (Hz)**	50 Hz
Corrente (Amperes)	10 A	**Comprimento do cabo de alimentação**	200 cm

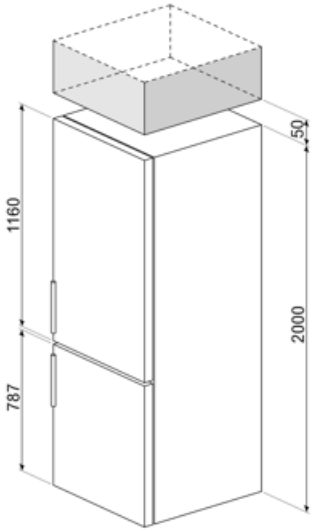
50
1160
2000
787

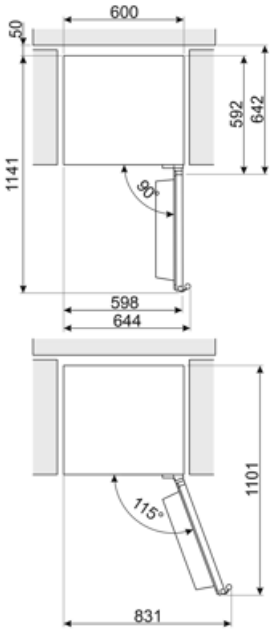
600
50
592
642
1141
90°
598
644
1101
115°
831

Symbols glossary

Descongelação: sistema de descongelamento automático em intervalos regulares, eliminando a necessidade de descongelar completamente.

Display LED: Para visualizar os programas, funções e opções selecionadas e o tempo para o fim do programa.

Congelação rápido: permite congelar rapidamente grandes quantidades de alimentos frescos, devido a reduzir rapidamente a temperatura do congelador. Deverá ser ativada algumas horas antes da sua utilização.

MultiFlow: ventilação através de aberturas na parede traseira do frigorífico em diferentes níveis de altura fazem com que a temperatura seja distribuída de forma harmoniosa em todo o interior, prolongando a conservação dos alimentos.

Classe de eficiência energética do produto declarada na etiqueta energética e na ficha do produto e em conformidade com os regulamentos UE.

Modo económico: analisa o funcionamento do frigorífico durante a ativação e otimiza o ciclo operacional para reduzir o consumo de energia.

Iluminação por LED no interior, criando uma luz com uma distribuição perfeita. O LED consome menos energia, aquece muito menos e tem uma vida mais longa do que as lâmpadas tradicionais.

Benefit (TT)

Sistema No Frost

O sistema No Frost evita a formação de gelo e contribui para uma melhor conservação dos alimentos no frigorífico

Sistema Multiflow

O sistema Multiflow assegura uma distribuição uniforme do ar frio no interior do frigorífico

Gás refrigerante R600a

O gás refrigerante R600a, amigo do ambiente, contribui para um arrefecimento rápido com menor consumo de energia

Reversible door

Reversible door ensures flexible installation and space optimisation

Iluminação interior

Iluminação interior para uma visibilidade perfeita do interior do frigorífico

Gaveta para frutas e legumes

A gaveta para frutas e legumes garante as melhores condições de armazenamento dos alimentos frescos, evitando qualquer contaminação

External display

External display for simple and intuitive control with quick access to information