FC21XDND

Familia	Frigorífico
Instalación	Libre instalación
Categoría	Combinado
Ancho de referencia	Until 60
Sistema de refrigeración	Total No Frost
Descongelación	Automático
Tipo de bisagra	Estándar
Posición bisagra	Derecha
Puerta reversible	Sí
Código EAN	8017709309602

Estética

Estética	Universal
Color	Inox Look
Material de la puerta	Efecto inox
Tirador	Integrada
Tipo de tirador	Fija
Color logo	Cromo
Material de los laterales	Acero
Color laterales	Plata
Logo	Insertado
Color del perfil de los estantes de la puerta	Plata
Color del perfil de los cajones	Plata
Color del perfil del estante de vidrio	Cromo
Pantalla	LED
Posición display	Externo

Instalación compartimento frigorífico

Número estantes regulables	3
Número de cajones fruta y verdura	1
Tipología estantes regulables	Cristal
Tipo de cajón	Railes deslizables
Estante cubre cajón para la verdura	Sí
Estante portabotellas	Sí
Tipología estante cubre cajón de verduras	Cristal
Compartimento Extra-Fresh	Sí
Iluminación interna frigorífico	Sí
Tipo de iluminación interior frigorífico	LED

Contrapuerta compartimento frigorífico

Número compartimentos de puerta regulables	3	**Número de compartimento portabotellas**	1

Otros equipos frigorífico

Accesorios	Recipiente para quesos, Huevera	**Ionizador**	Sí
Multiflow	Sí		

Instalación compartimento congelador

Número de cajones	3

Otros equipos congelador

Accesorios	1 cubitera

Otras características técnicas

Funciones pantalla	Congelación rápida
Multizona	Sí
Temperatura Alarma	Sí
Tipo de control de la temperatura	Electrónico
Número de compresores	1
Tipo de gas refrigerante	R600a
Tipo de compresor	Compresor Inverter
Agente espumante	Ciclopentano

Rendimiento / Etiqueta energética - Reg. 2019

Consumo anual de energía	211 kWh/a	**Rumorosidad**	37 dB(A) re 1 pW
Clase de eficiencia energética del modelo	D	**Autonomía de conservación sin energía eléctrica**	9 h
Airborne acoustical noise emission class	C	**4 estrellas - Capacidad congelación**	11,0 Kg/24h
Volumen neto total	361 l	**Clase climática**	SN, N, ST, T
Volumen total del compartimento congelador	106 l	**EEI**	80 %
Volumen total compartimento frigorífico	255 l		

Conexión eléctrica

Enchufe	Schuko (F;E)	**Tensión**	220-240 V
Datos nominales de conexión eléctrica	110 W	**Frecuencia (Hz)**	50 Hz
Corriente	10 A	**Longitud del cable de alimentación**	200 cm

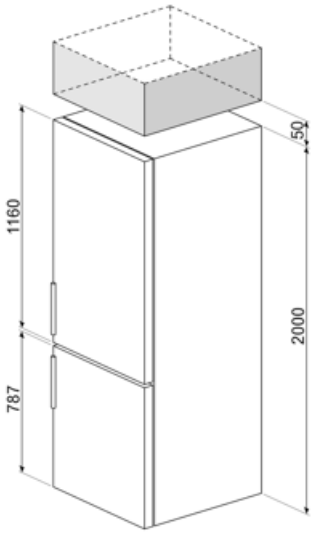

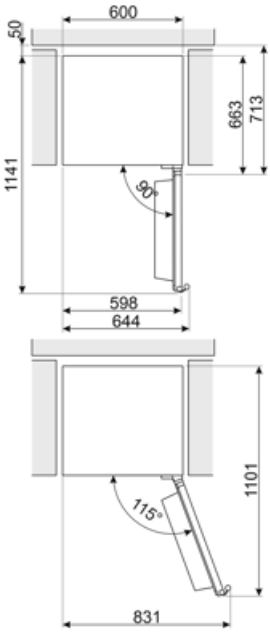

Symbols glossary

Smeg Active Ion system improves the quality of the air inside the cell. Thanks to the generation of negatively charged ions released inside the fridge Active Ion system neutralizes unpleasant dust.

Clase eficiencia energética D

Congelación rápida: la función de congelación rápida permite que grandes cantidades de alimentos frescos se congelen muy rápidamente. Al activarlo unas horas antes, el congelador baja la temperatura y después de unas horas restablece automáticamente el funcionamiento normal.

Zona Life Plus 0 ° C: en la zona Life Plus 0 ° C se mantiene una temperatura interna constante entre 0 ° C y + 3 ° C que no altera las cualidades organolépticas de los alimentos y permite mantenerlos frescos incluso después de varios días. Es ideal para almacenar pescado, carne, productos lácteos y alimentos fácilmente perecederos.

Sistema de enfriamiento Multiflow: el sistema de ventilación Multiflow permite difundir de manera constante y uniforme el aire dentro del refrigerador.

Descongelación automática: todos los modelos de refrigerador están equipados con descongelación automática en el compartimiento del refrigerador.

Pantalla LED: para optimizar el rendimiento y simplificar el uso del aparato tanto como sea posible, algunas lavadoras y refrigeradores están equipados con una pantalla LED que le permite ver el estado operativo del producto.

Iluminación LED interna: la iluminación LED interna garantiza el ahorro de energía y al mismo tiempo ofrece una luz de atmósfera.

Motor inverter: para lavadoras y secadoras: la evolución de las lavadoras y secadoras Smeg hacia modelos más inteligentes y eco-sostenibles ha llevado a la elección de la tecnología Inverter con bomba de calor que reduce significativamente el consumo de energía. Para lavavajillas: el motor inversor de última generación garantiza una mayor vida útil, eficiencia y consumo reducido, así como un silencio absoluto.

Benefit (TT)

No-Frost system

The No Frost system prevents the formation of ice and contributes to better preservation of food in the refrigerator

Plastic multiflow system

The Multiflow system ensures even distribution of cold air inside the refrigerator

Multizone (variable temperature compartment)

The Multizone system isolates a freezer compartment with adjustable temperature independent of the main compartment, to gives maximum storage flexibility

The Multizone compartment can be used both as a freezer and as a refrigerator. Depending on one's needs and eating habits, each user can choose how to set it, programming the temperature via the external display.

Refrigerant gas R600a

Environmentally friendly R600a refrigerant gas contributes to rapid cooling with lower energy consumption

Reversible door

Reversible door ensures flexible installation and space optimisation

Life Plus 0°

Temperature-controlled Life Plus compartment for optimal storage of specific food categories

Refrigerator Internal lighting

Interior lighting for perfect visibility of shelves in the refrigerator compartment

Fruit and vegetable drawer

The fruit and vegetable drawer ensures the best storage conditions for fresh food, avoiding any contamination

Inverter compressor

Inverter compressor reduces noise and vibration levels for a quiet and comfortable kitchen environment

Inverter compressor technology offers significant advantages for refrigeration systems, improving both performance and efficiency. Better temperature control ensures a more stable and constant indoor environment, preserving the freshness of food. This technology also results in reduced energy consumption, as the compressor adjusts its speed according to cooling needs.

Pantalla externa

Pantalla externa para un control simple e intuitivo con acceso rápido a la información.